CATÁLOGO REMATERÍA

Paneles Acalat

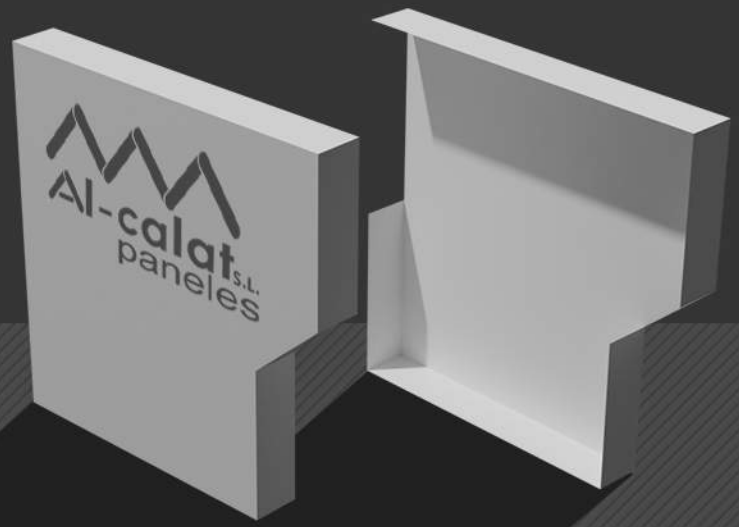

REMATERÍA PANEL CUBIERTA

01. CONTRAMURO
02. CORONACIÓN
03. CUMBRERA
04. FRONTAL
05. LATERAL A VUELO
06. LATERAL SOBREMURO
07. LATERAL CONTRAMURO
08. CANALÓN
09. TAPAJUNTAS

REMATERÍA PANEL TEJA

01. CONTRAMURO
02. CORONACIÓN
03. CUMBRERA
04. FRONTAL
05. LATERAL A VUELO
06. LATERAL SOBREMURO
07. LATERAL CONTRAMURO
08. CANALÓN
09. SOLAPE

REMATERÍA PANEL FRIGORÍFICO

01. REMATE U
02. REMATE L EXTERIOR
03. REMATE L INTERIOR
04. PERFIL SANITARIO
05. OMEGA FRIGORÍFICA
06. CHINO Y COMPLEMENTOS

REMATERÍA PANEL AROESIA

01. FRONTAL
02. LATERAL
03. TRASERO
04. CUMBRERA

ACCESORIOS

01. ACCESORIOS

Este catálogo sirve como muestra de la rematería de los diferentes paneles sándwich que disponemos en stock, así como de su colocación.

Las medidas indicadas en él pueden variar según proveedor.

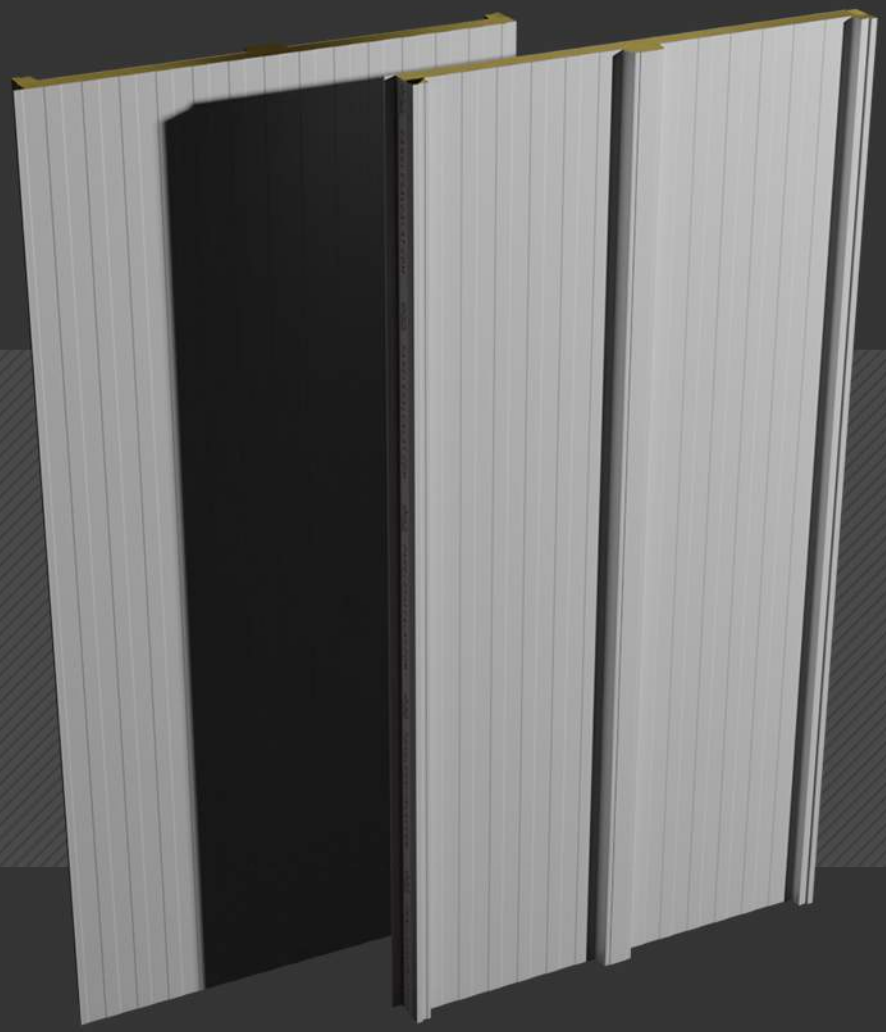

REMATERÍA

PANEL CUBIERTA

3D

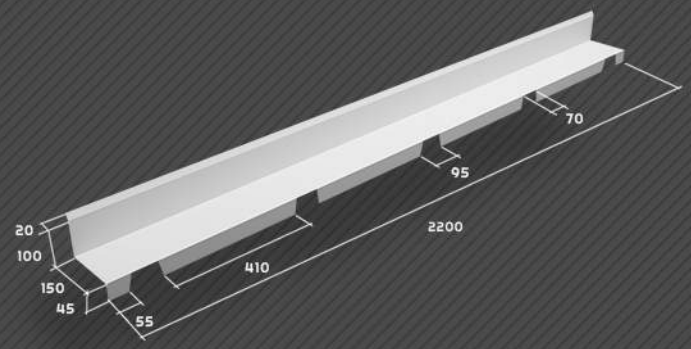

PAG

0.1 REMATERÍA PANEL CUBIERTA

Remate contramuro |

Colocación en la parte superior, entre el comienzo del panel y la pared (alta) para evitar filtraciones.

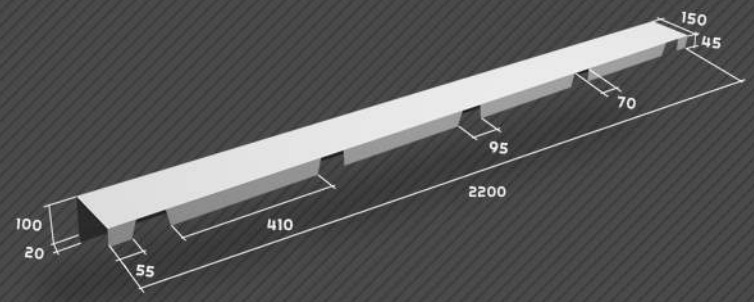

REMATERÍA PANEL CUBIERTA

Remate coronación I

Colocación en la parte superior, en el comienzo del panel cuando este va apoyado sobre la pared para evitar filtraciones.

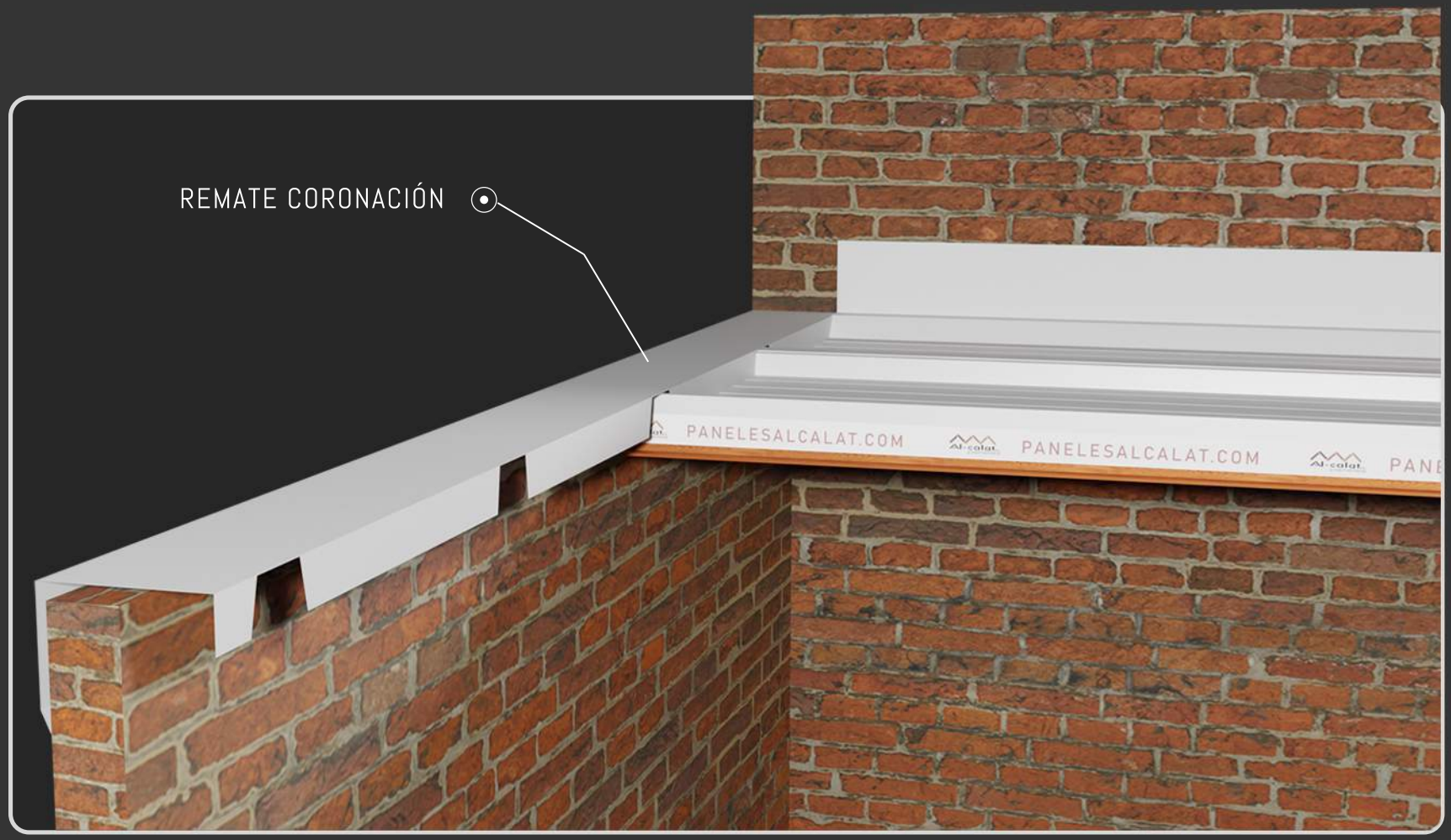

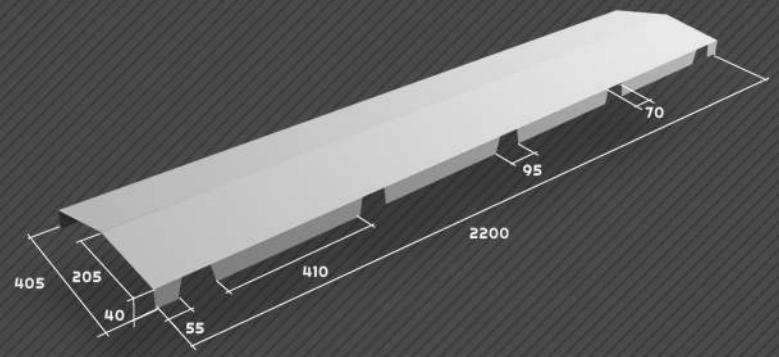

0.3 REMATERÍA PANEL CUBIERTA

Cumbrera I

Colocación en el monte de unión entre paneles presentados a 2 aguas.

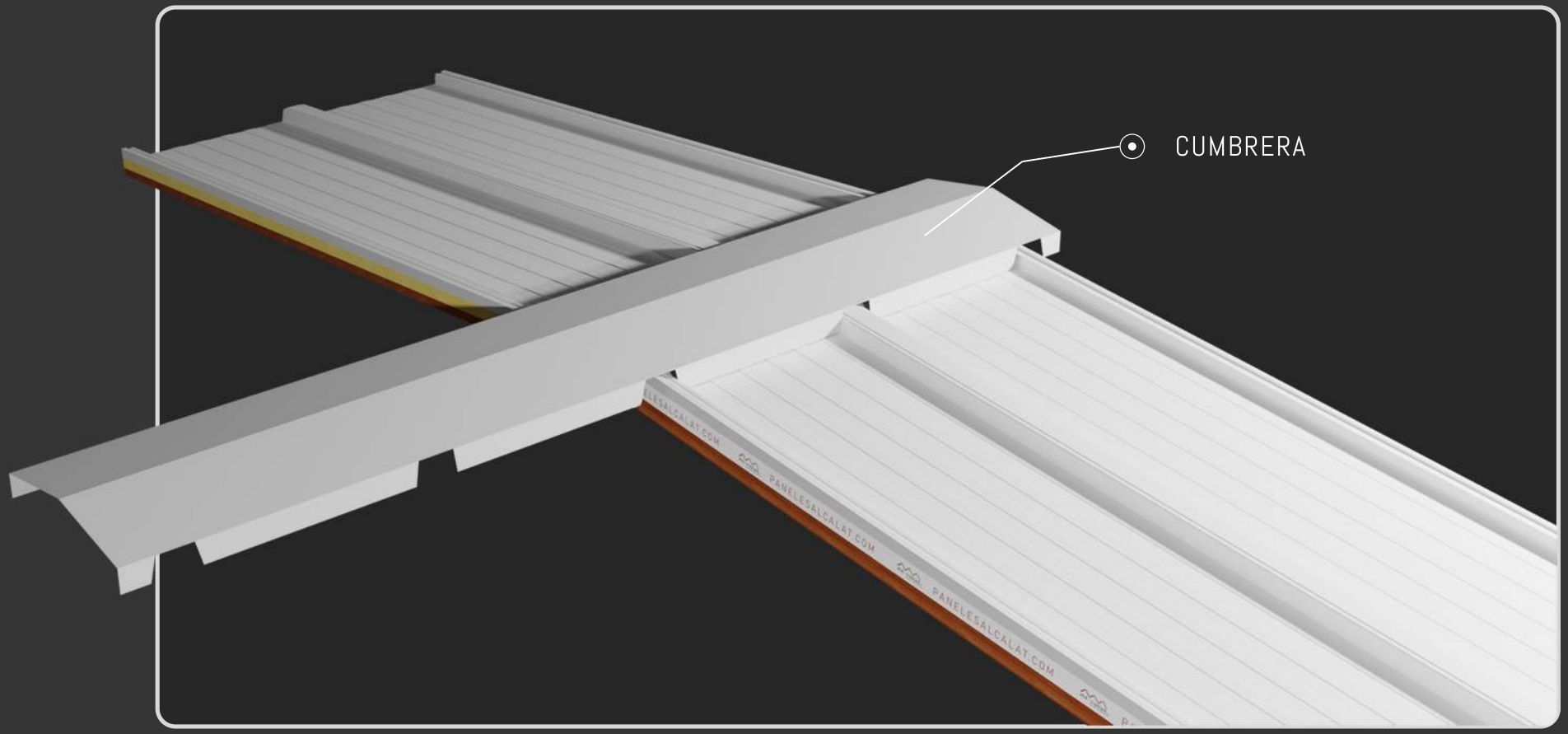

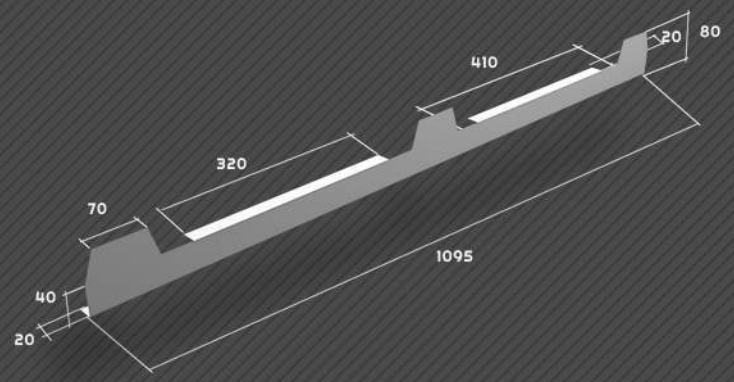

PAG

0.4 REMATERÍA PANEL CUBIERTA

FRONTAL |

Cubre la espuma de las terminaciones de los paneles.

FRONTAL

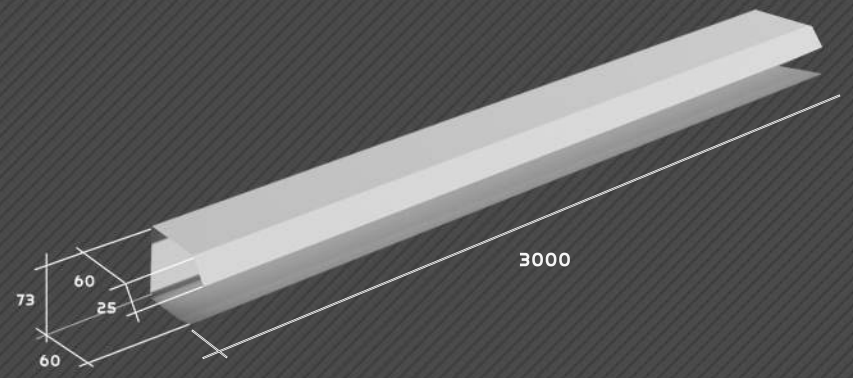

REMATERÍA PANEL CUBIERTA

LATERAL A VUELO |
Cubre el lateral del panel cuando sobresale de la estructura.

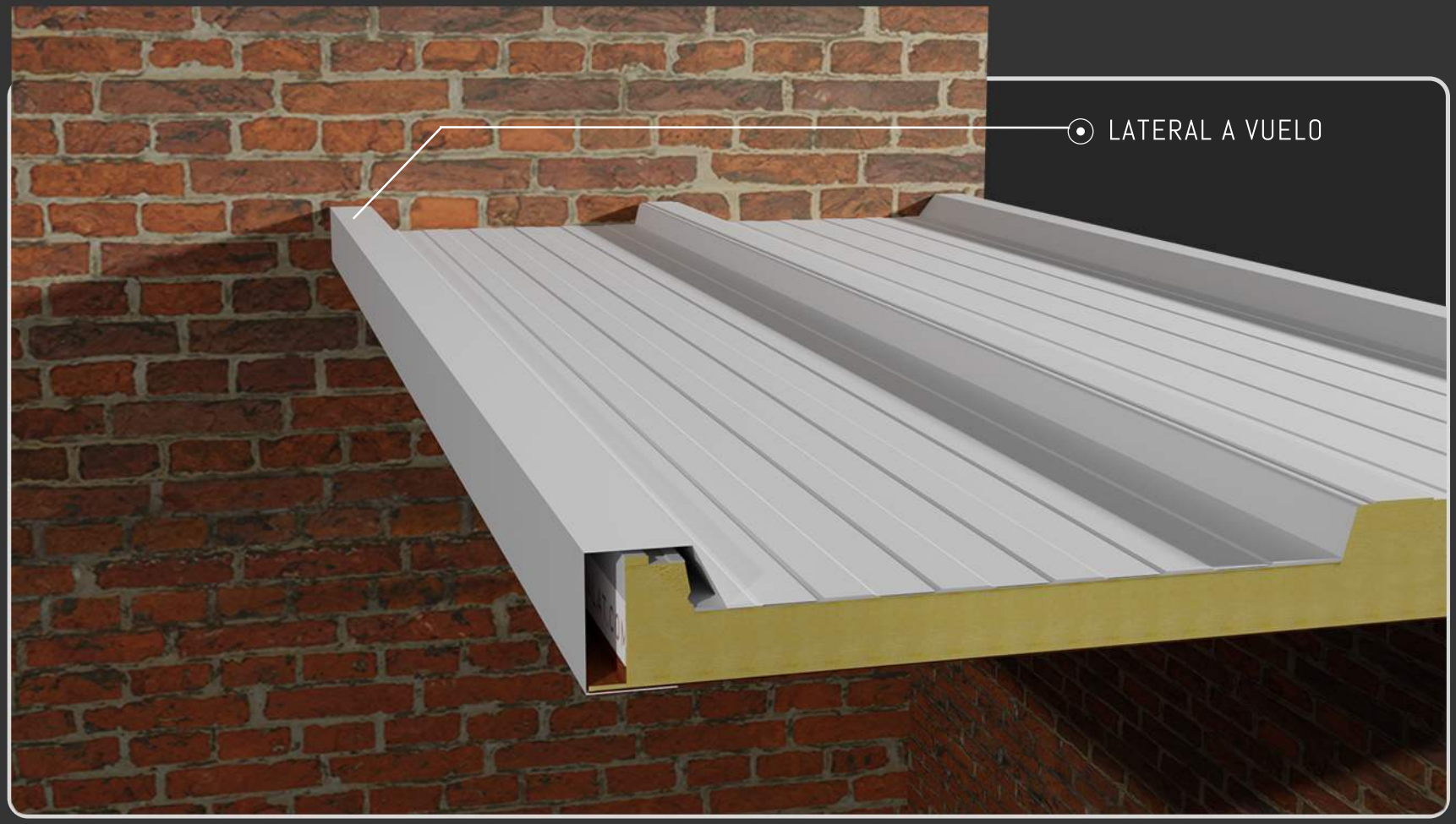

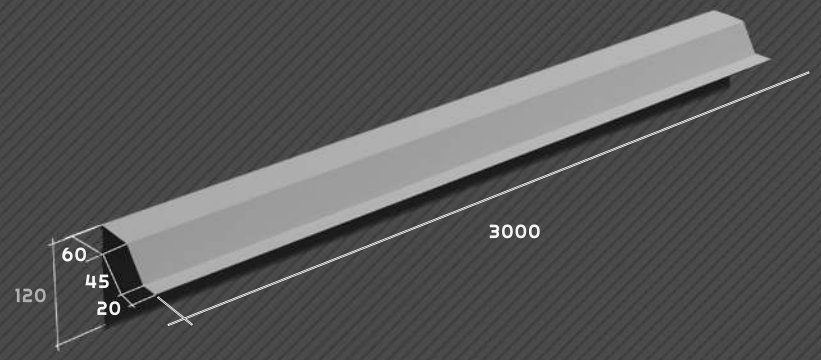

REMATERÍA PANEL CUBIERTA

LATERAL SOBREMURO |

Se coloca sobre el lateral del panelcuando este va apoyado sobre la pared, tapando unión entre ambos.

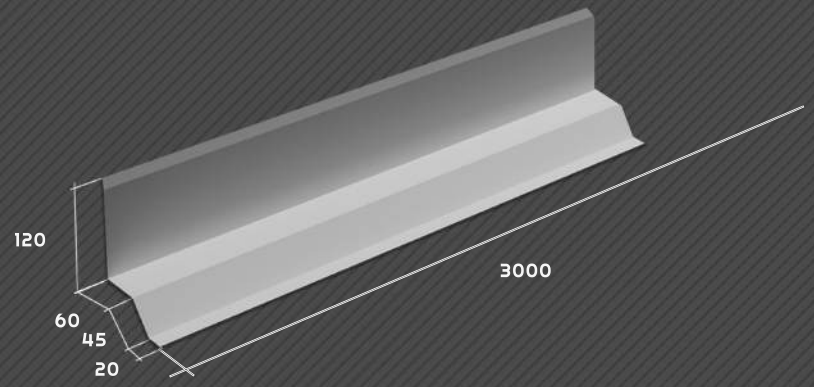

PAG

0.7 REMATERÍA PANEL CUBIERTA

LATERAL CONTRAMURO |

Se coloca entre el lateral del panel y la pared alta para evitar filtraciones además de cubir imperfecciones.

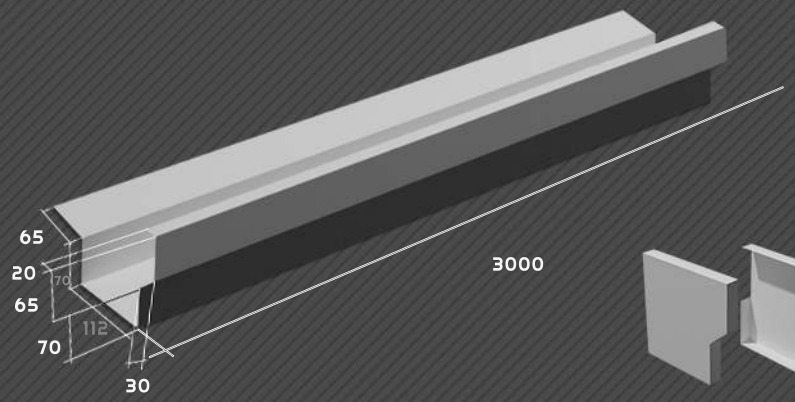

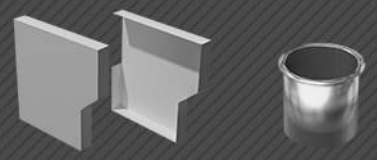

PAG

0.8 REMATERÍA PANEL CUBIERTA

CANALÓN |

Remate colocado al borde del panel sostenido con fijadores con la finalidad de evacuar de forma controlada el agua.

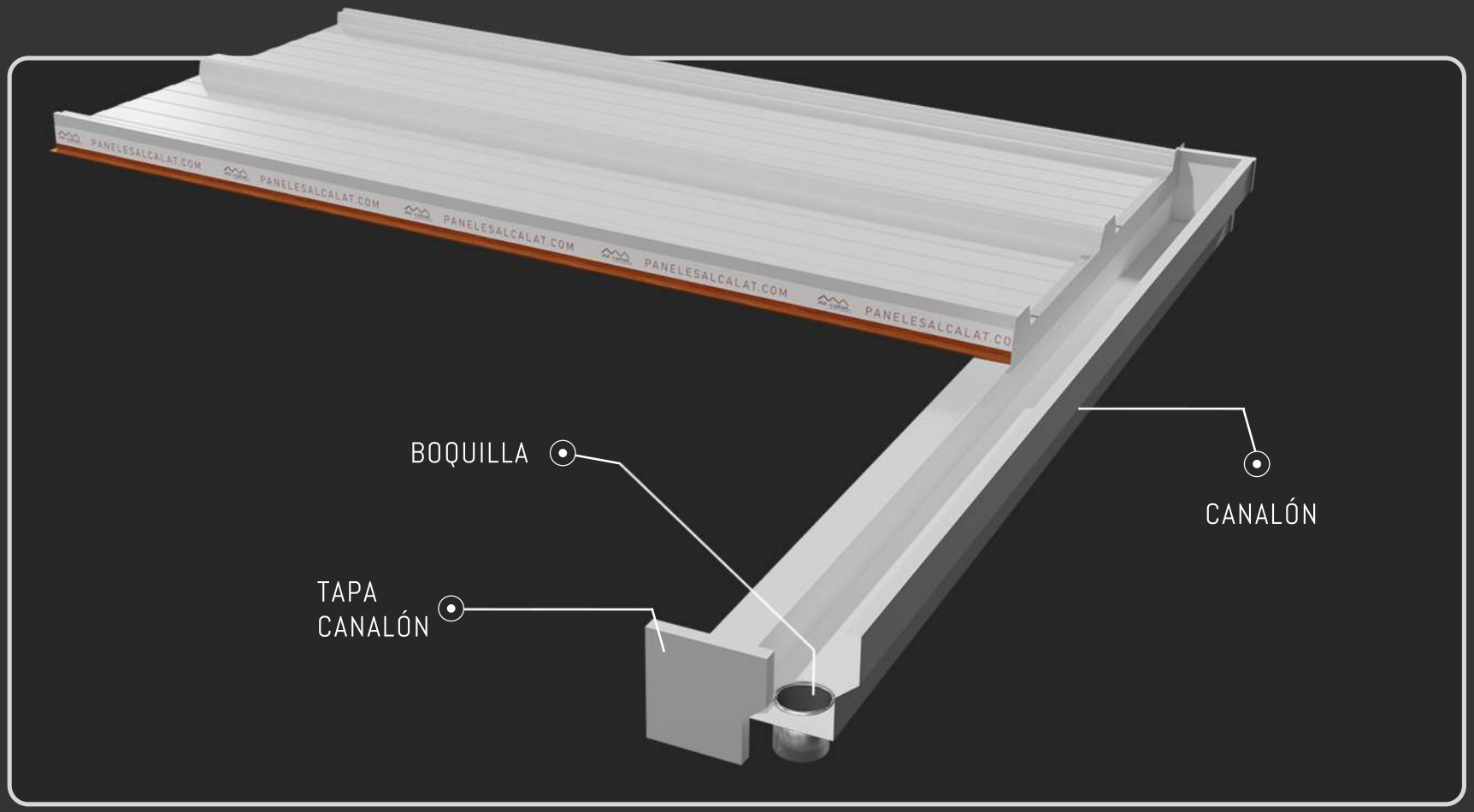

REMATERÍA PANEL CUBIERTA

TAPAJUNTAS |

Este perfil se coloca en la unión de los paneles tapando la tornillería y evitando filtraciones.

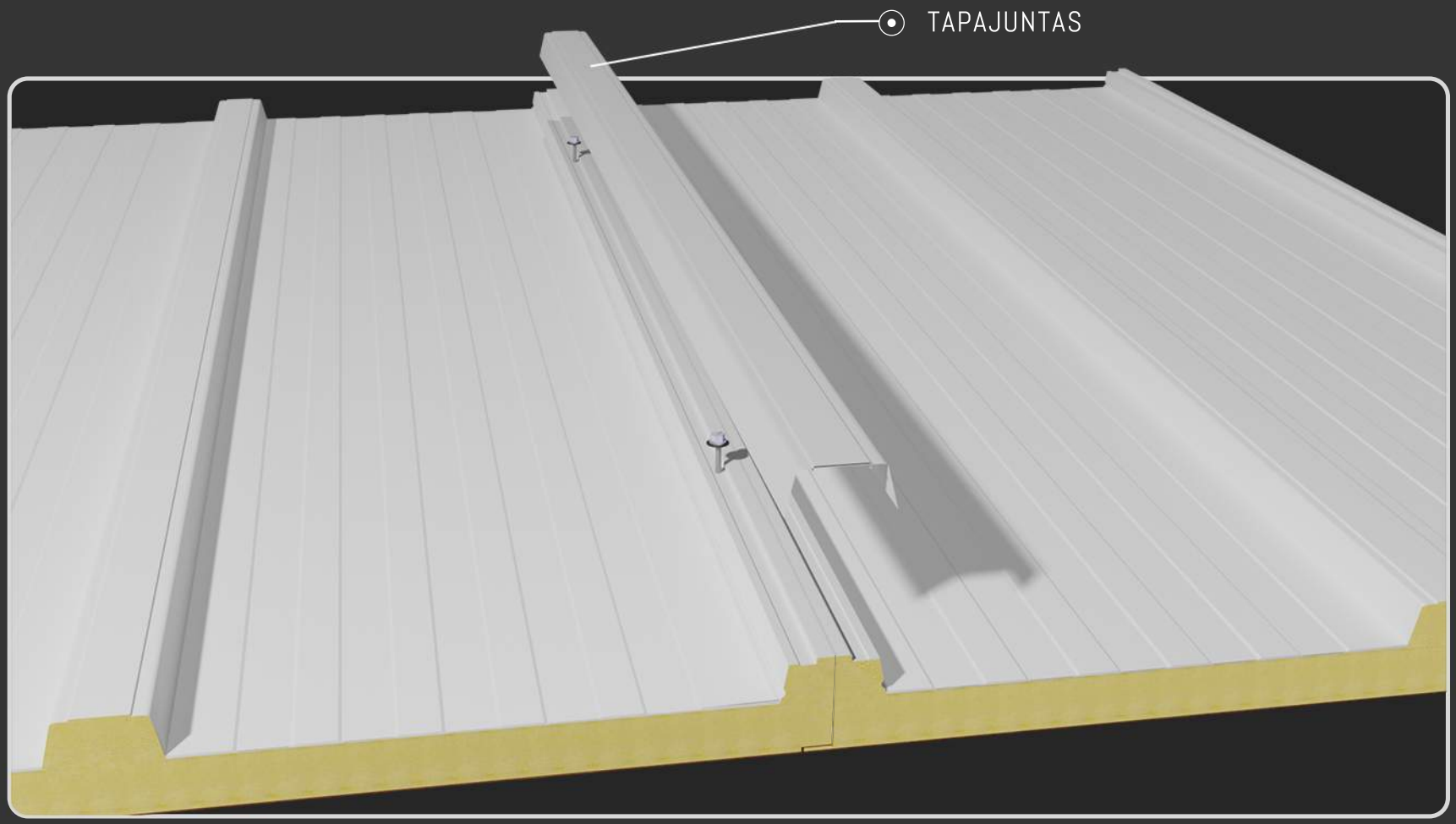

REMATERÍA

PANEL TEJA

3D

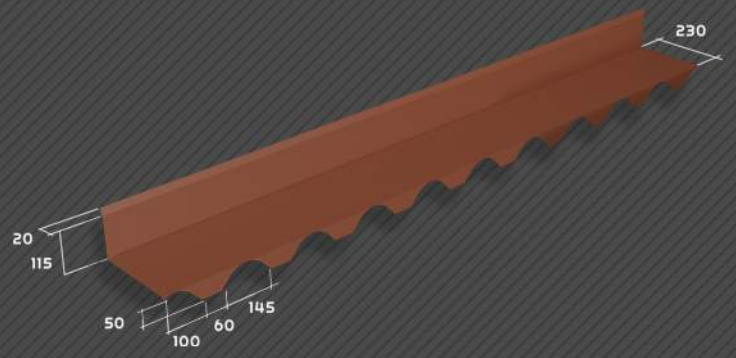

PAG

0.1 REMATERÍA PANEL TEJA

Remate contramuro |

Colocación en la parte superior, entre el comienzo del panel y la pared (alta) para evitar filtraciones.

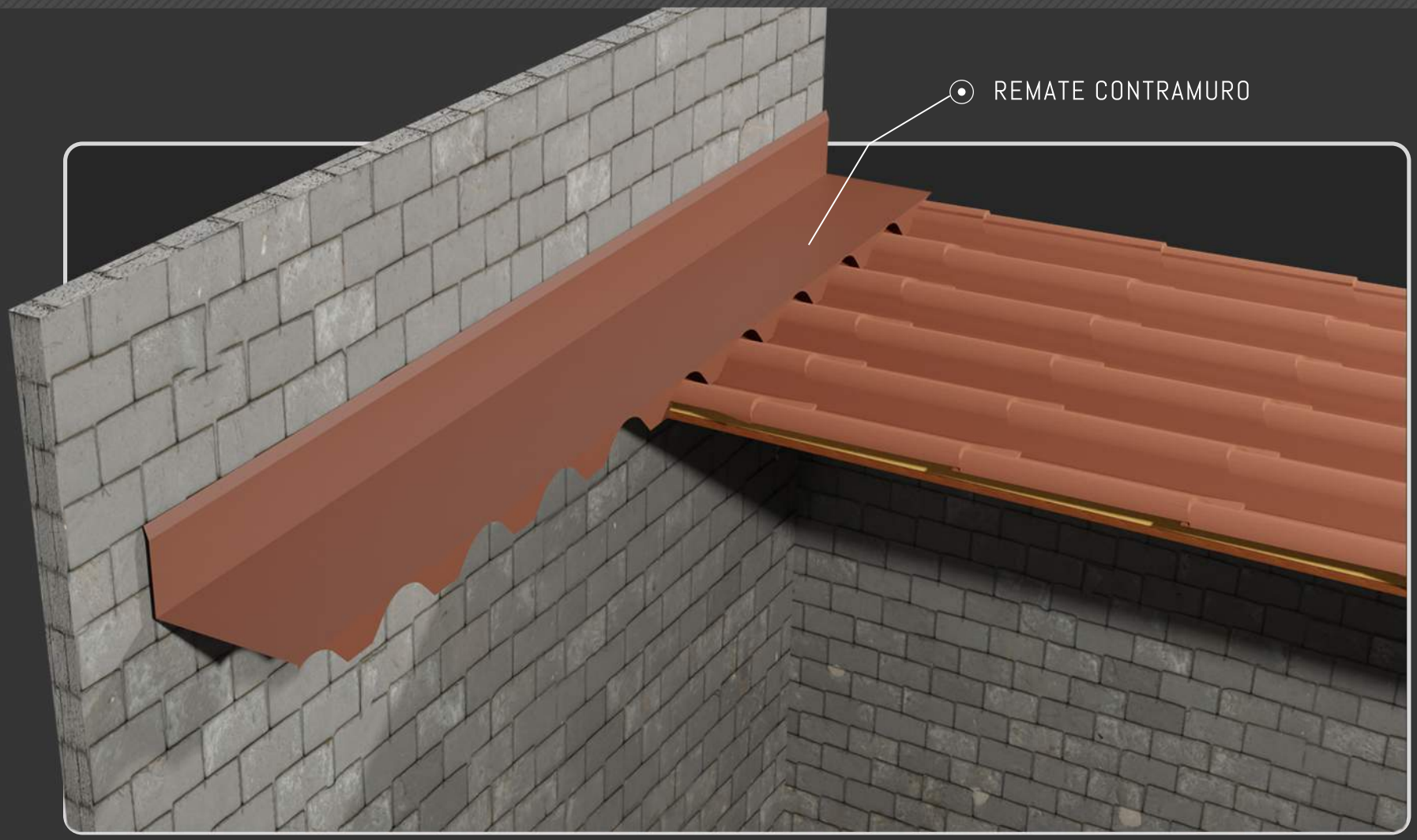

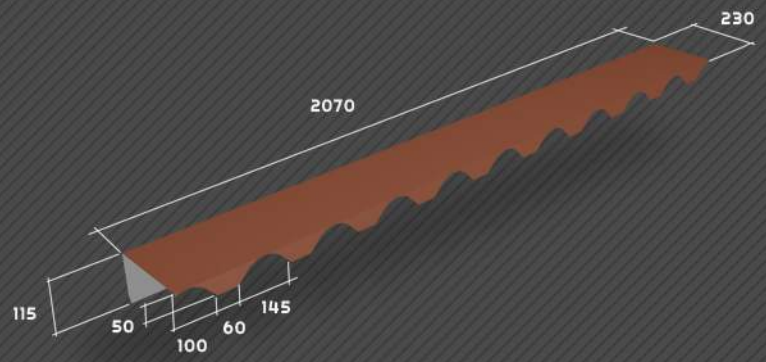

PAG

0.2 REMATERÍA PANEL TEJA

Remate coronación |

Colocación en la parte superior, en el comienzo del panel cuando este va apoyado en la pared para evitar filtraciones.

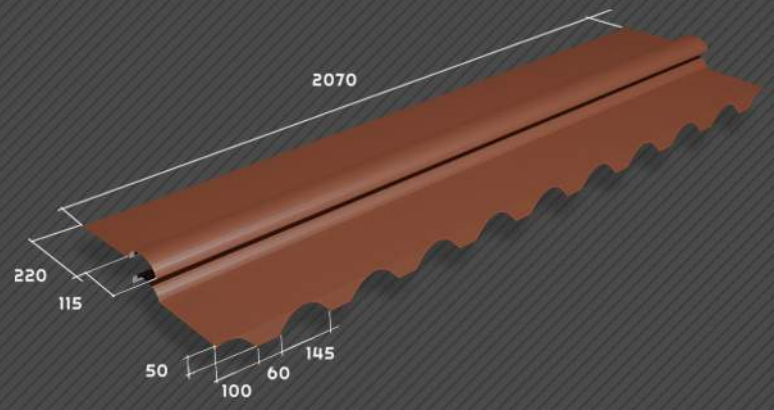

0.3 REMATERÍA PANEL TEJA

Cumbrera I

Colocación en el monte de unión entre paneles presentados a 2 aguas. Las cumbreras tejas constan de 2 piezas independientes.

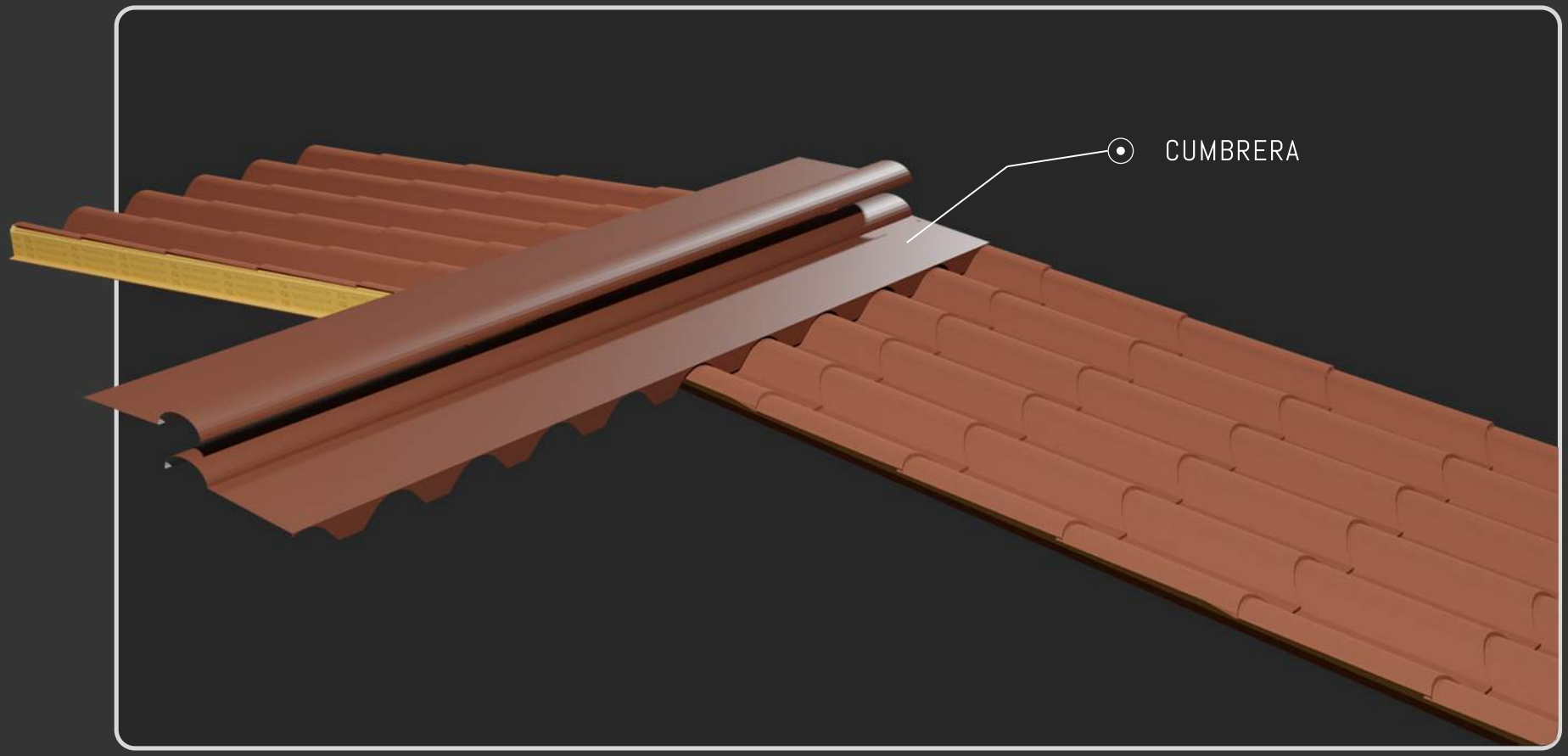

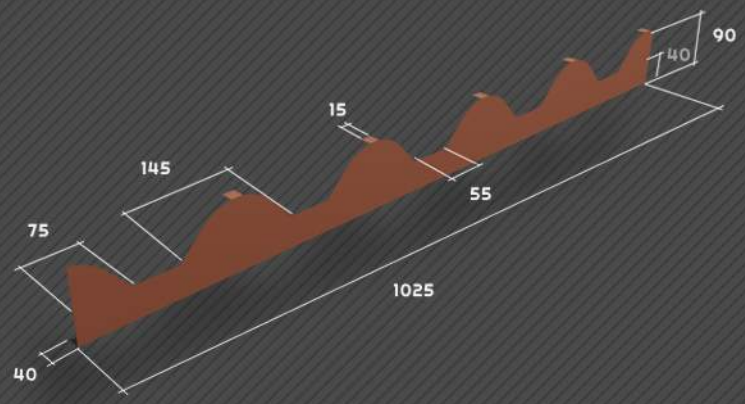

PAG

0.4 REMATERÍA PANEL TEJA

FRONTAL |

Cubre la espuma de las terminaciones de los paneles.

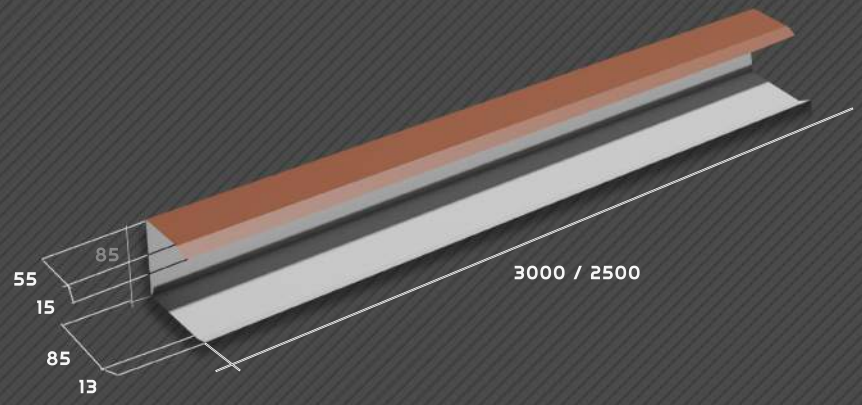

PAG

0.5 REMATERÍA PANEL TEJA

LATERAL A VUELO |

Cubre el lateral del panel cuando sobresale de la estructura.

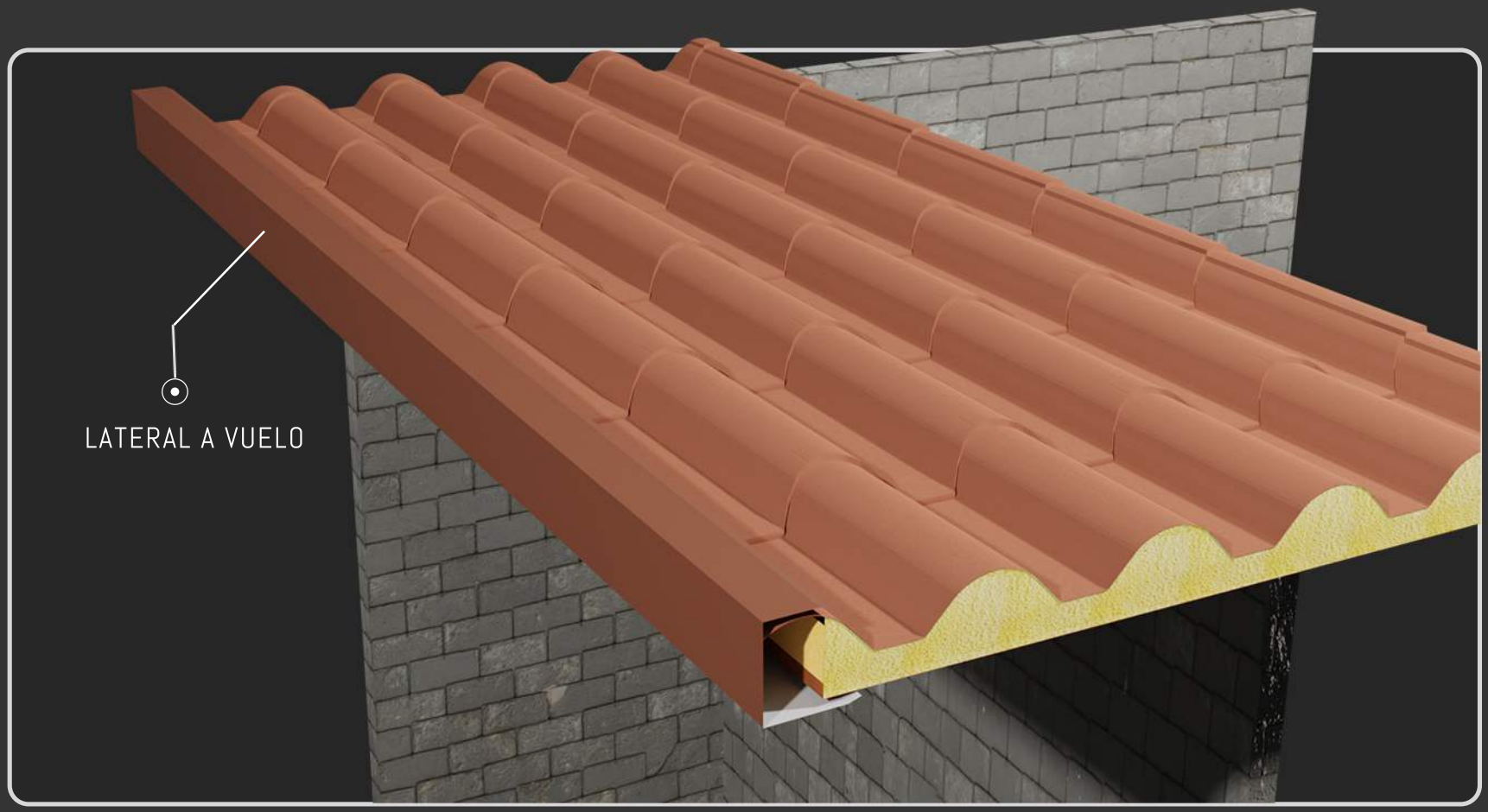

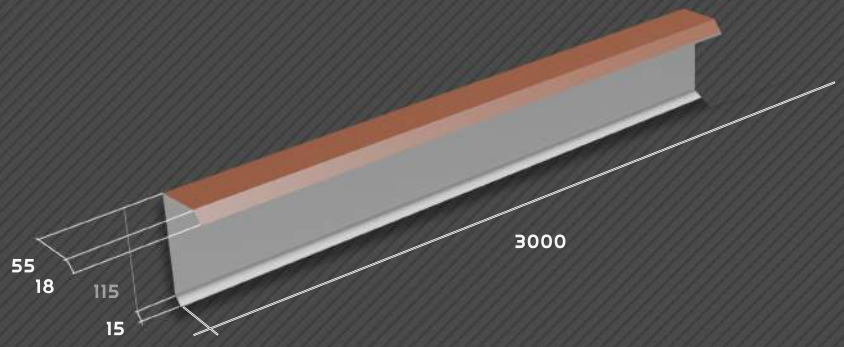

0.6 REMATERÍA PANEL TEJA

LATERAL SOBREMURO |

Se coloca sobre el lateral del panel cuando este va apoyado sobre la pared, tapando unión entre ambos.

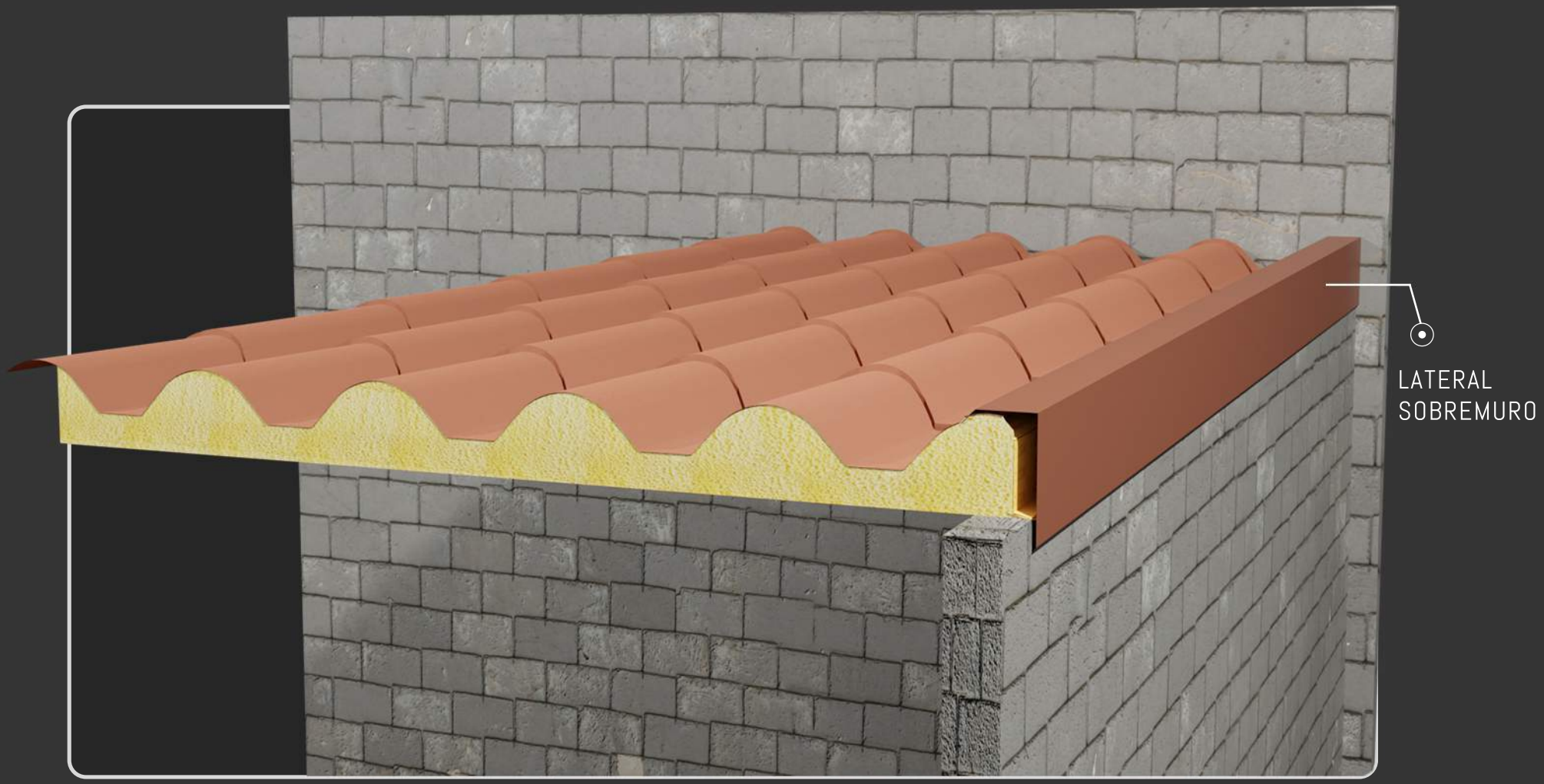

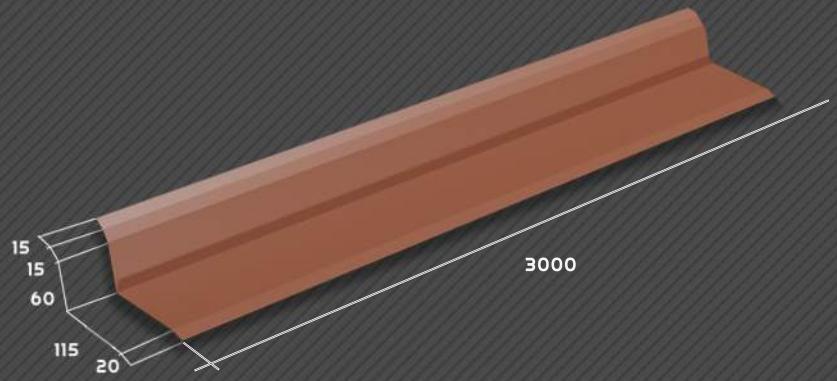

PAG

0.7 REMATERÍA PANEL TEJA

LATERAL CONTRAMURO |

Se coloca entre el lateral del panel y la pared alta para evitar filtraciones además de cubir imperfecciones.

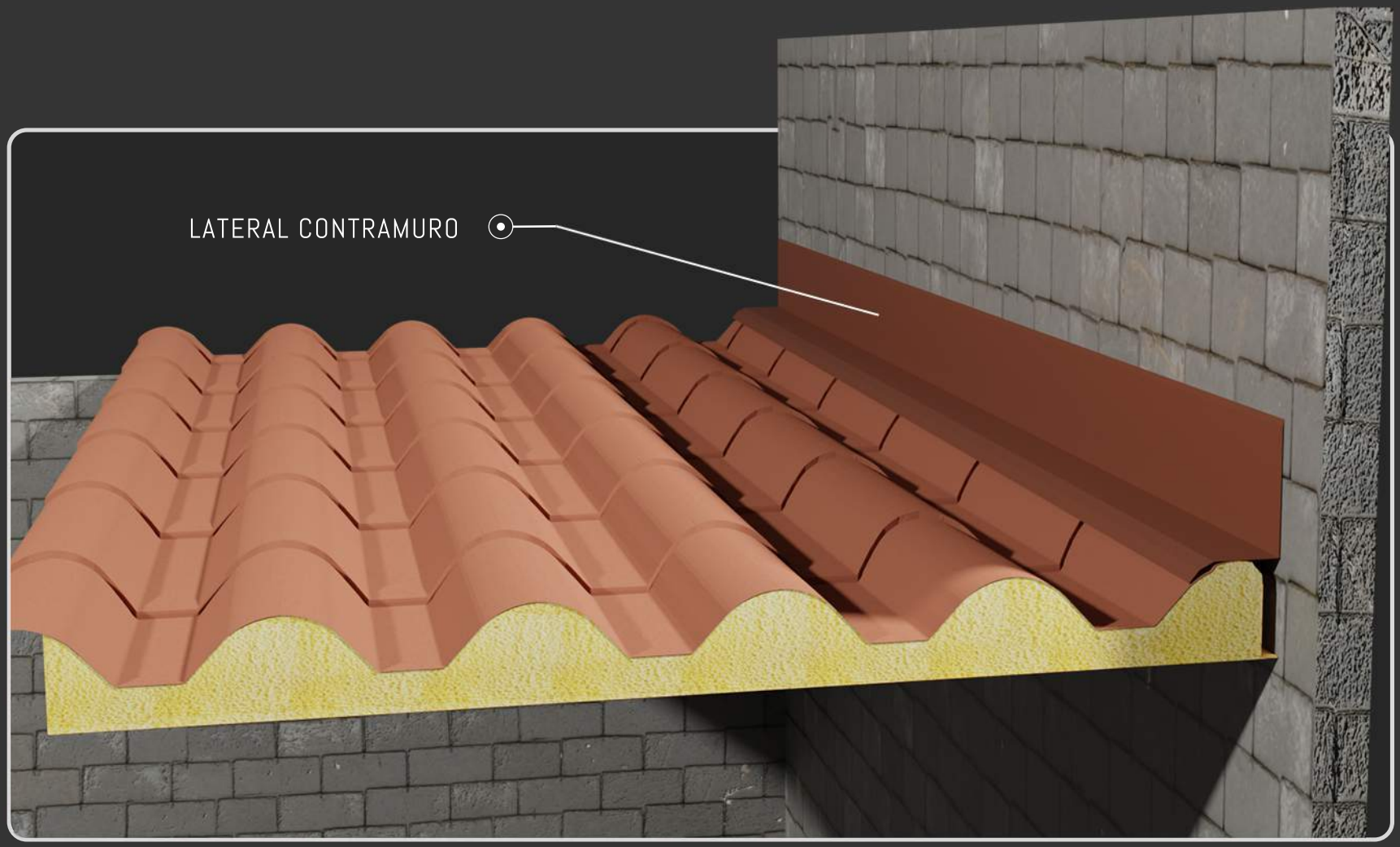

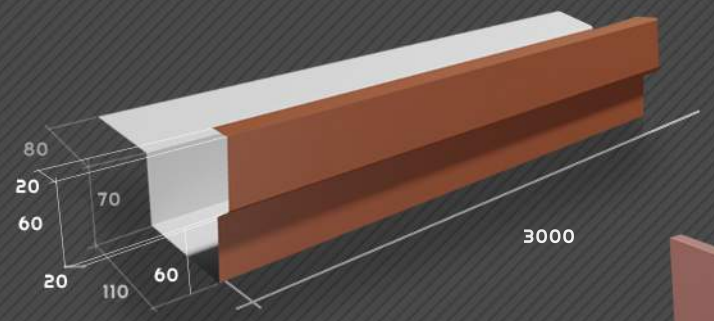

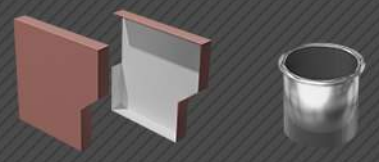

CANALÓN I

Remate colocado al borde del panel sostenido con fijadores con la finalidad de evacuar de forma controlada el agua.

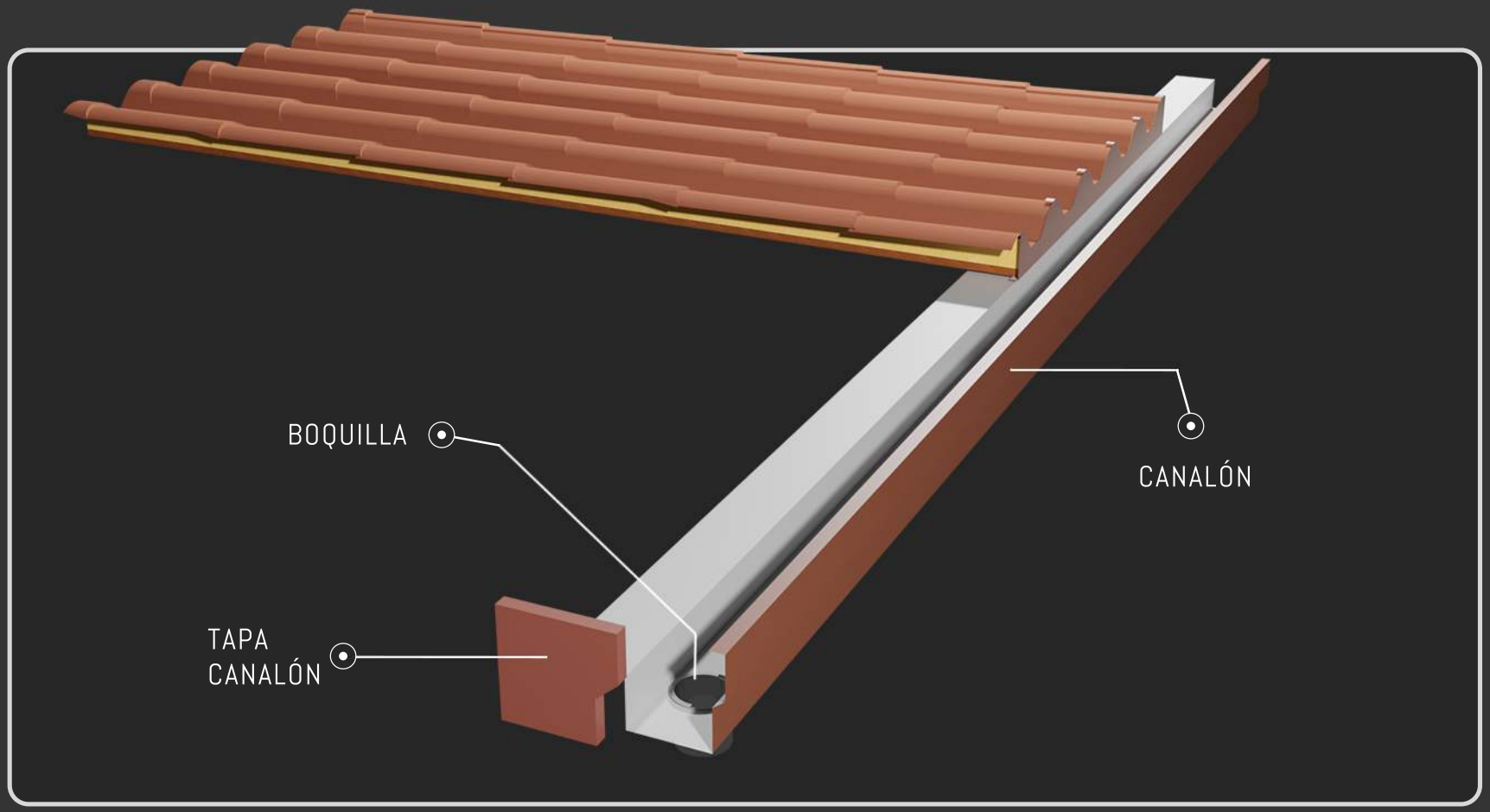

01-. Corte de la chapa inferior del panel sándwich.
(Así es como se le hace la entrega al cliente)

02-. Retirada del sobrante de chapa inferior y vaciado del poliuretano..
(Este proceso lo realizarán los montadores)

03-. Superposición de los dos paneles con sus respectivas fijaciones en el solape.

0.9 SOLAPE PANEL TEJA

SOLAPE I

Corte de la chapa inferior y vaciado del contenido de poliuretano hasta deja únicamente la chapa superior del panel sándwich.

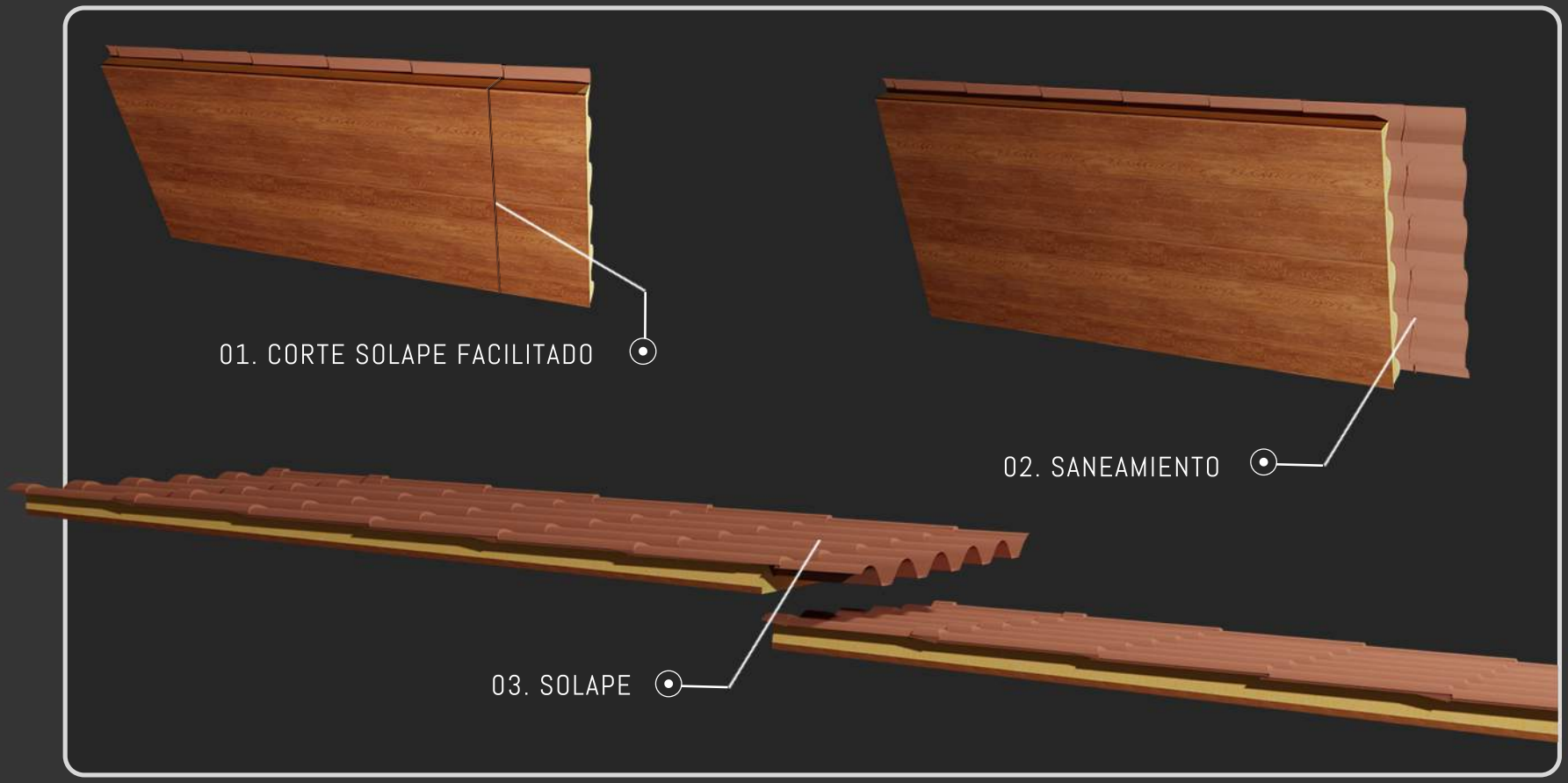

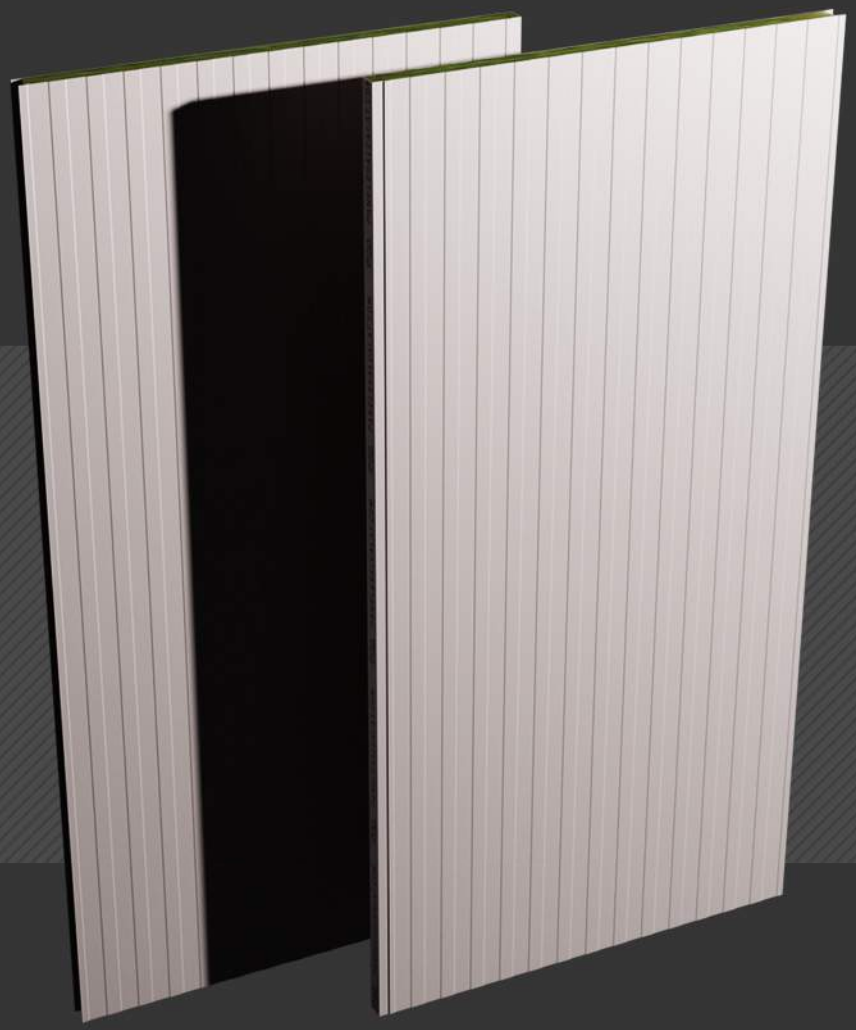

REMATERÍA

PANEL FRIGORÍFICO

3D

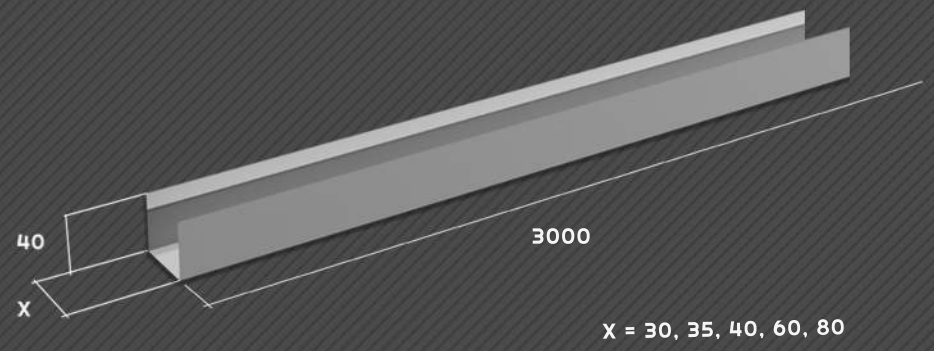

0.1 REMATERÍA PANEL FRIGORÍFICO

Remate U |

Colocación en el perímetro del panel fachada. Su función puede ser tanto para facilitar el montaje de los paneles, como estética.

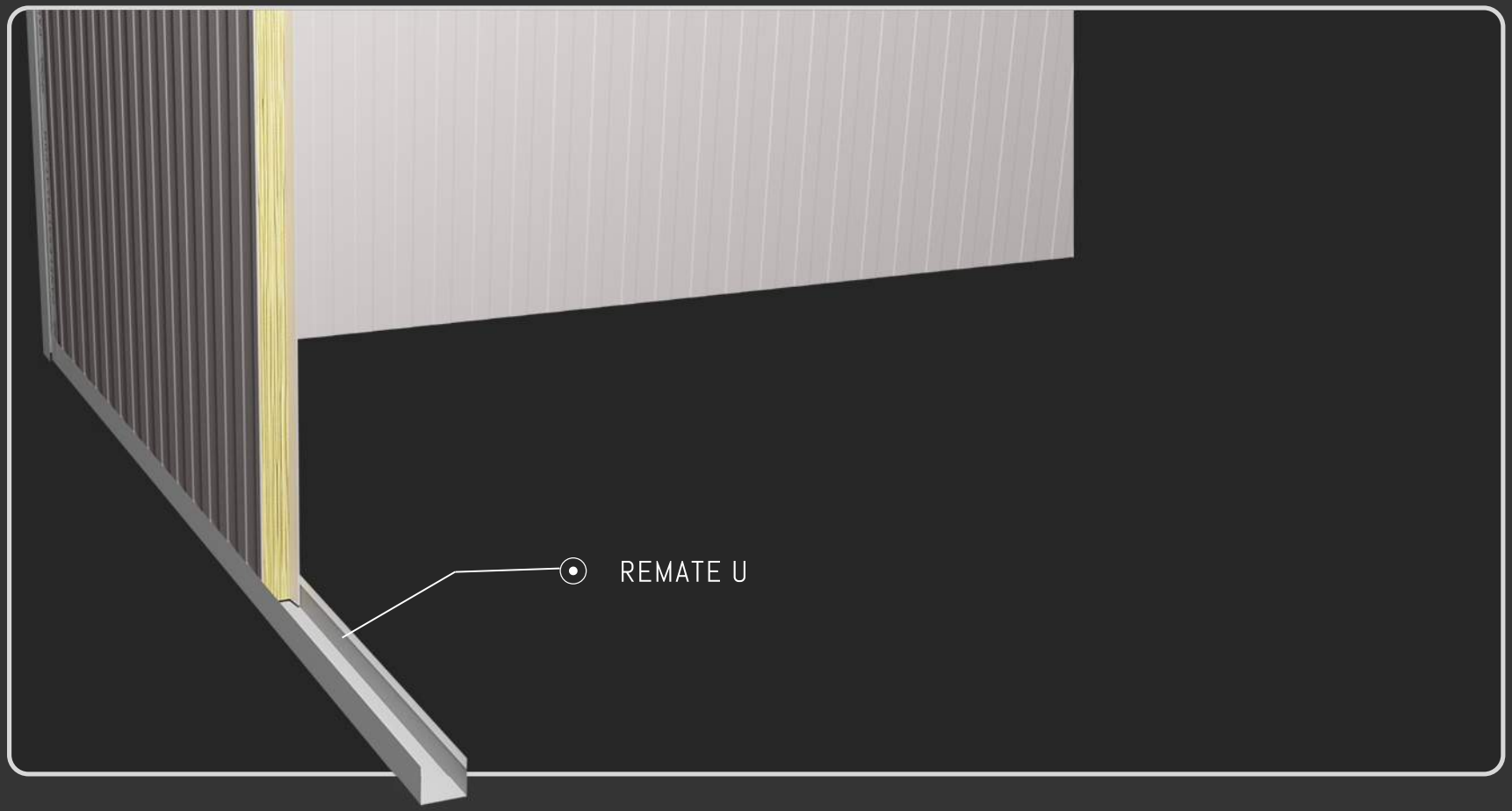

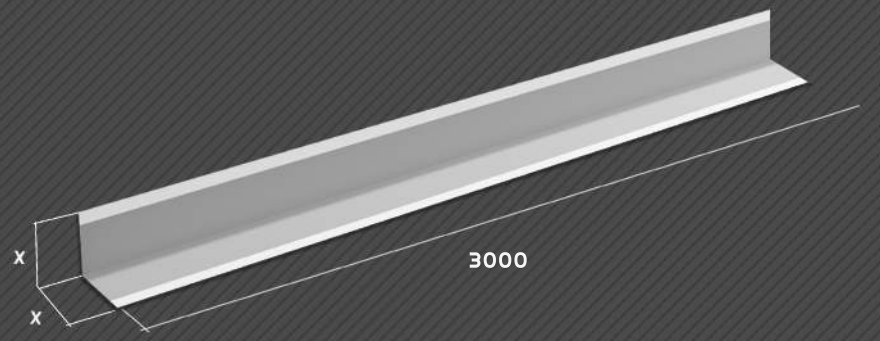

X = 50x50 70x70 80x80 100x100 50X120

Remate L exterior |
Remate de fijación o embellecedor para las esquinas exteriores entre panel sandwich.

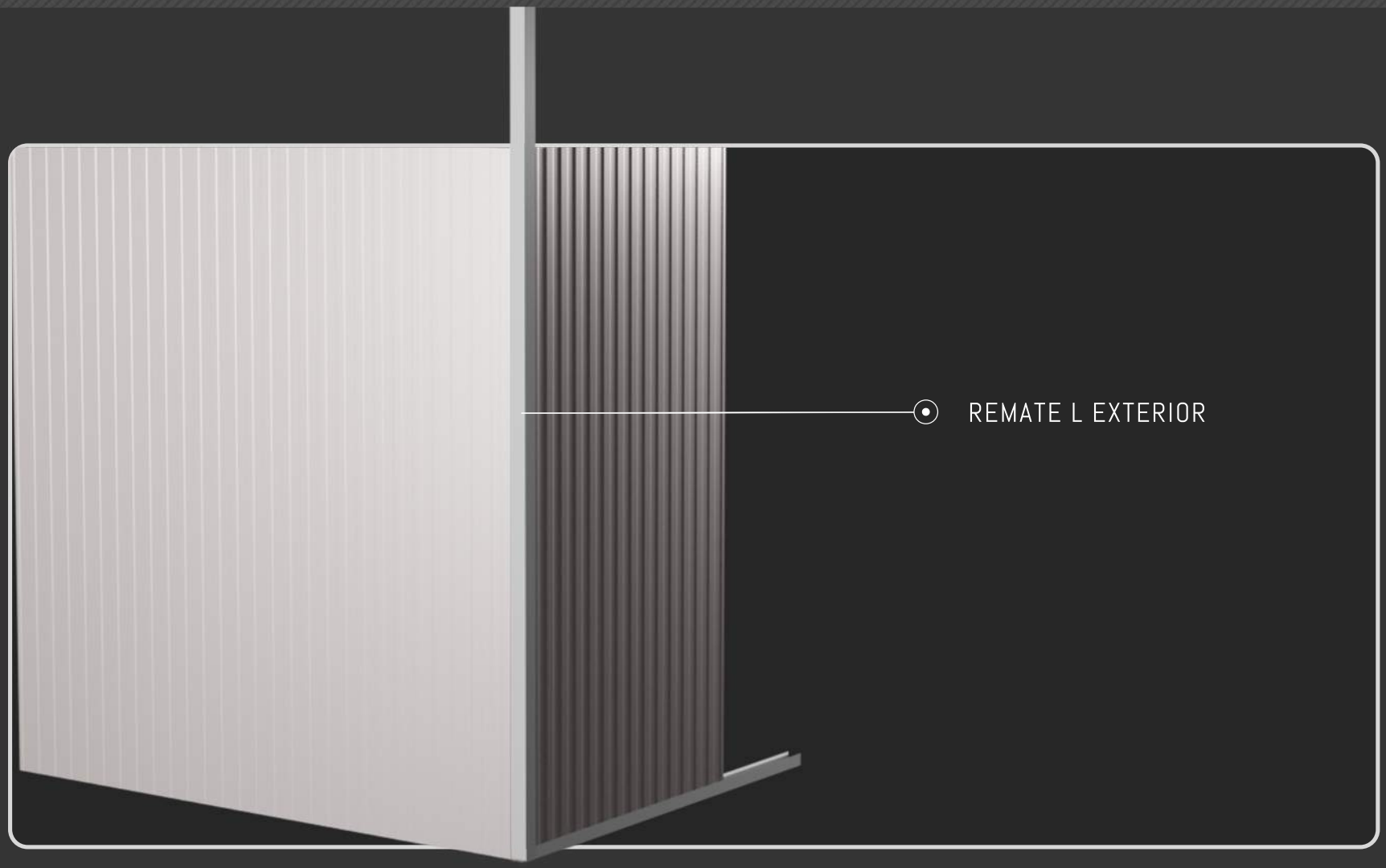

Remate L interior |
Remate de fijación o embellecedor para las esquinas interiores entre panel sandwich.

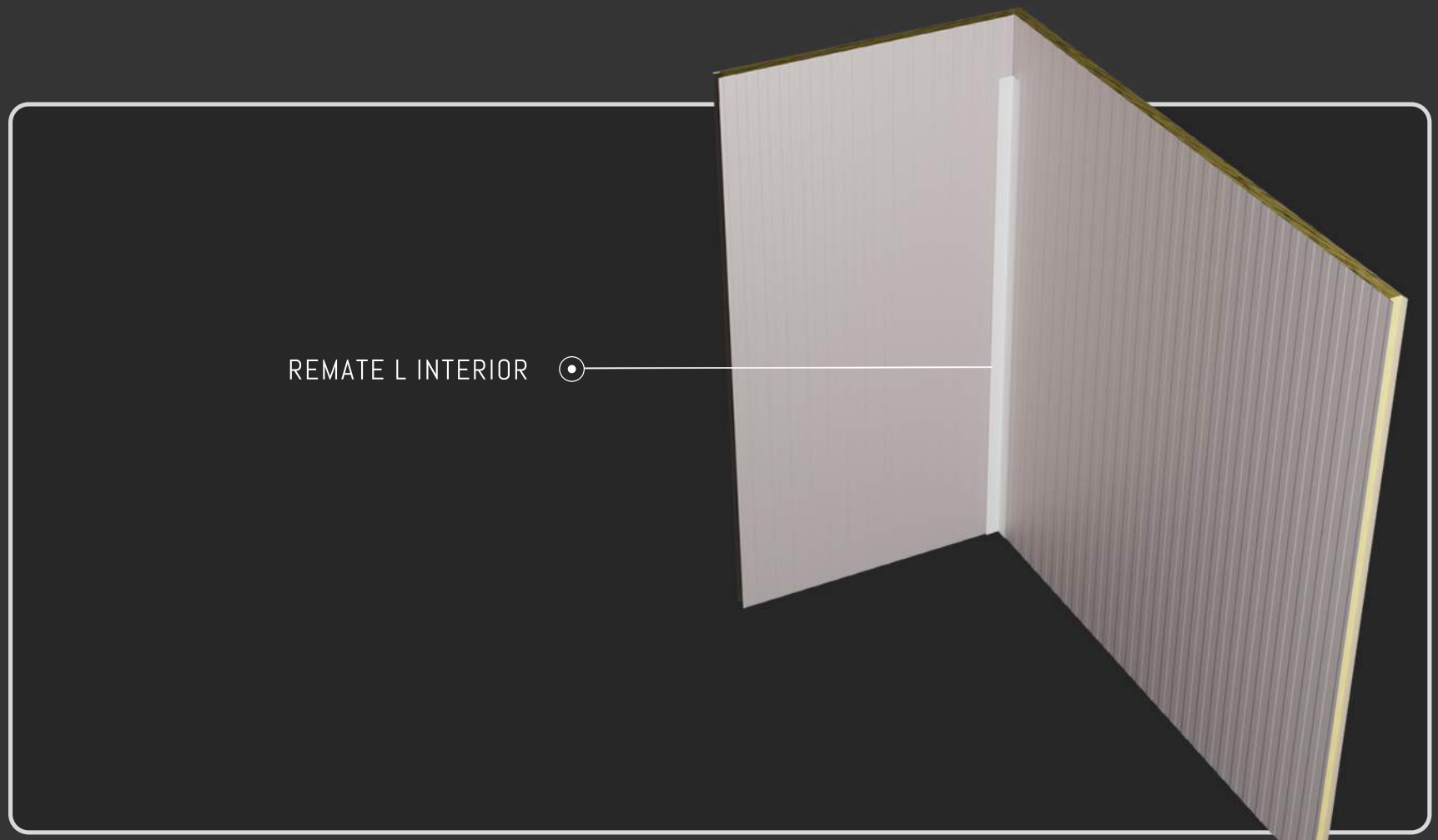

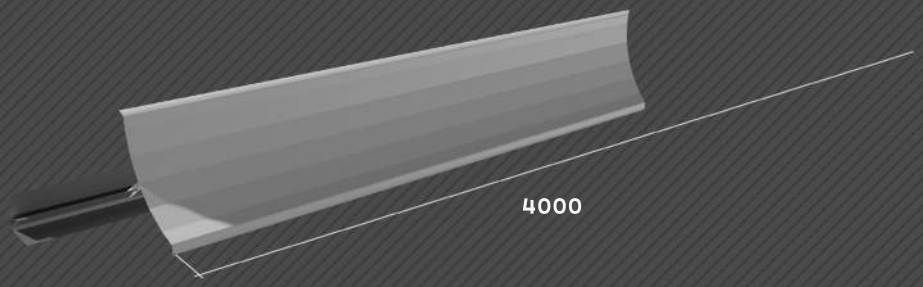

0.4 REMATERÍA PANEL FRIGORÍFICO

Perfil sanitario |

Este perfil se coloca en las esquinas interiores, generalmente de cámaras frigoríficas o salas blancas para facilitar su limpieza y desinfectado.

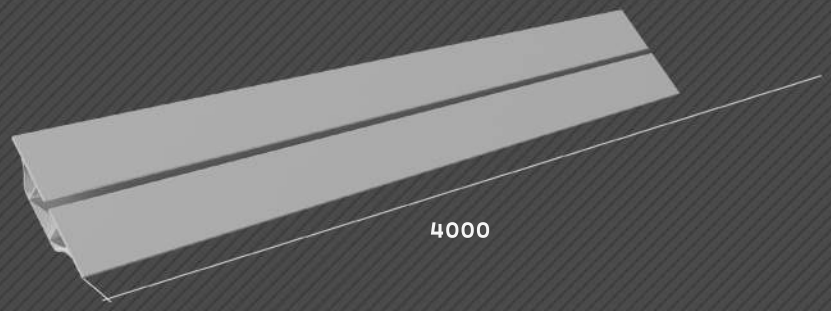

0.5 OMEGAS FRIGORÍFICAS

Omegas frigoríficas |

Perfil de aluminio cuya función es la sustentación de techos principalmente de paneles frigoríficos.

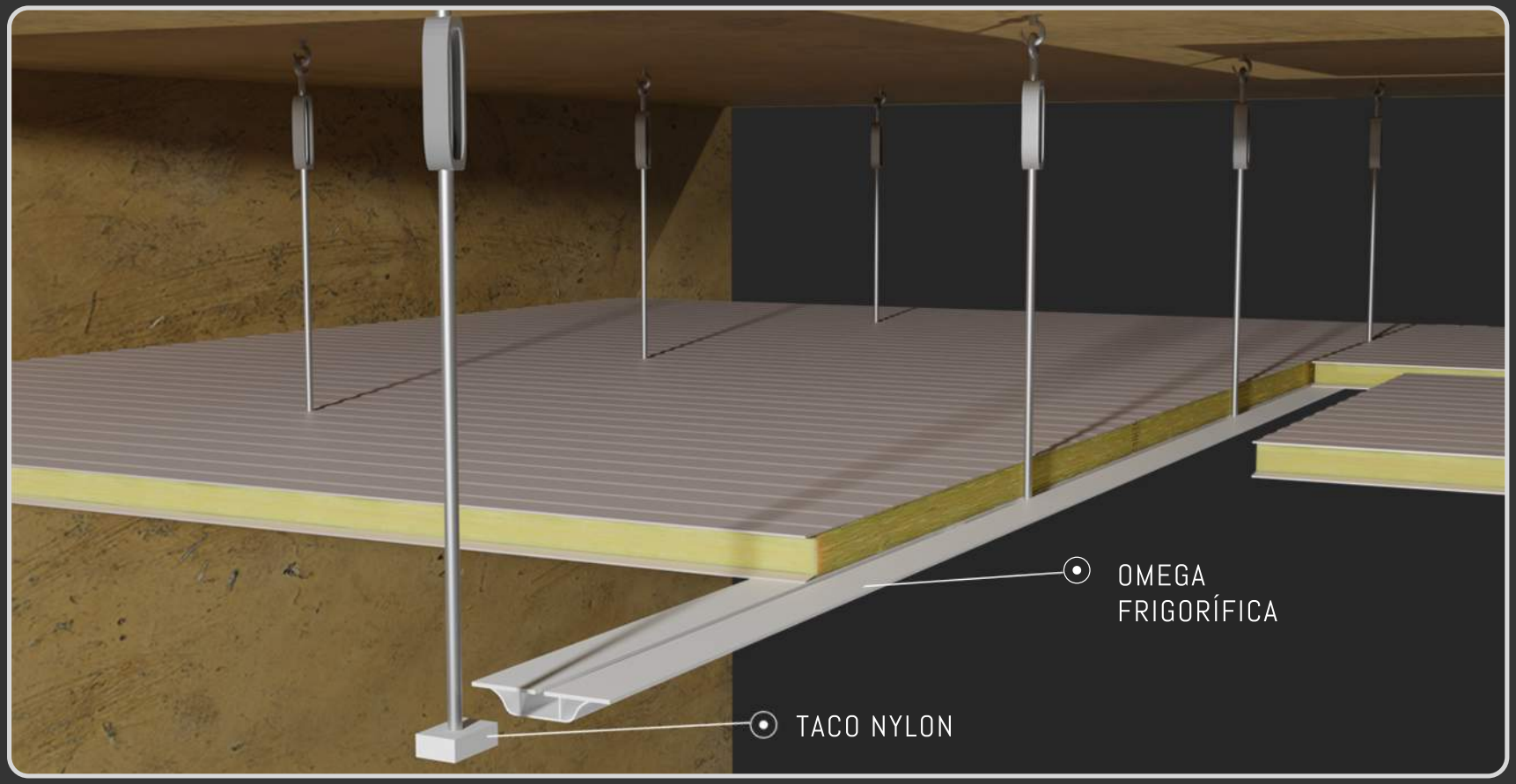

. Chino

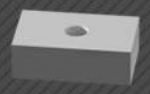

. Taco nylon

. Tensor

PAG

0.6 CHINOS Y COMPLEMENTOS

Chinos |
PVC para refuerzo y sostenimiento de techo panel sandwich.

Taco nylon |
Pieza con rosca de metal complemento del tensor.

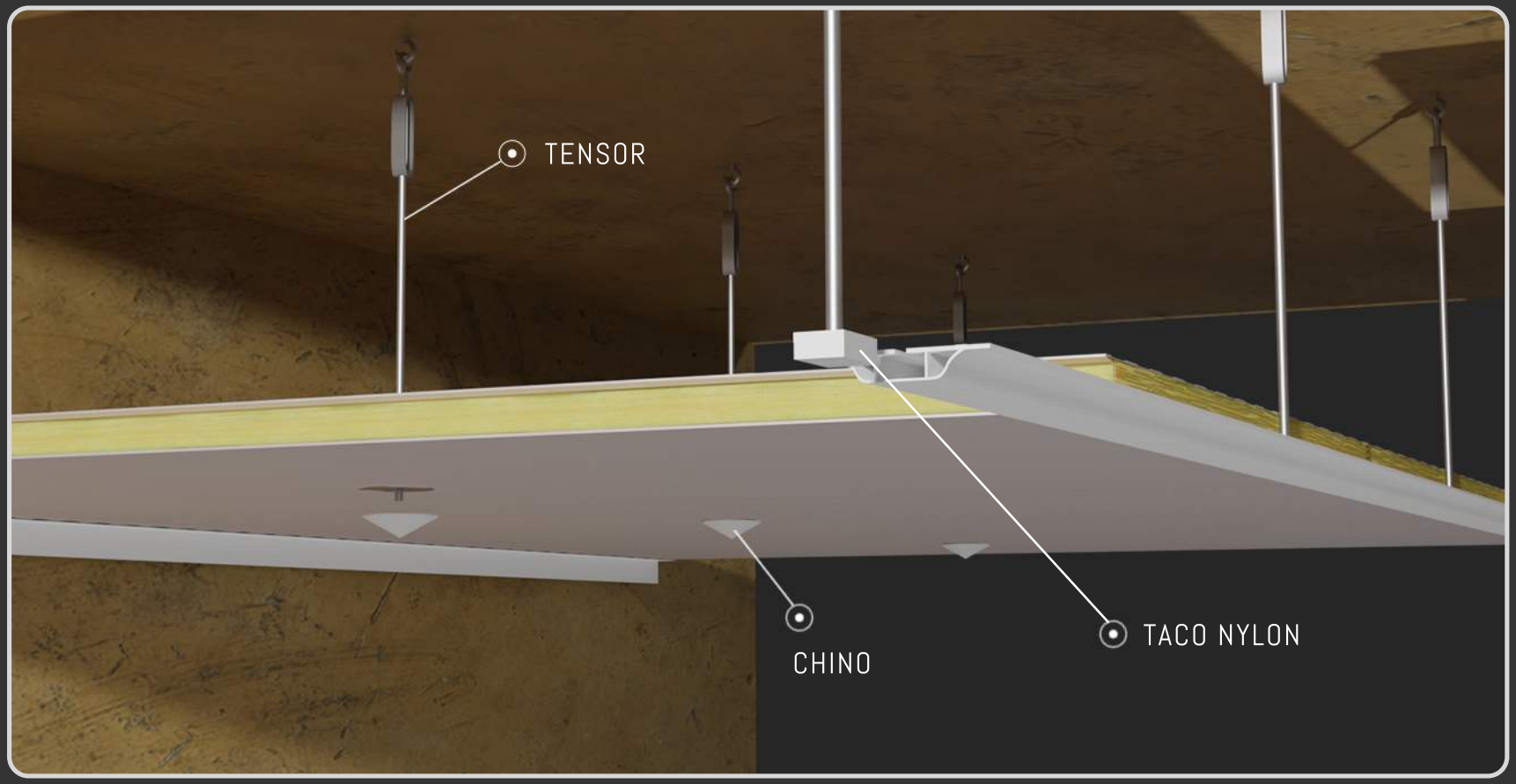

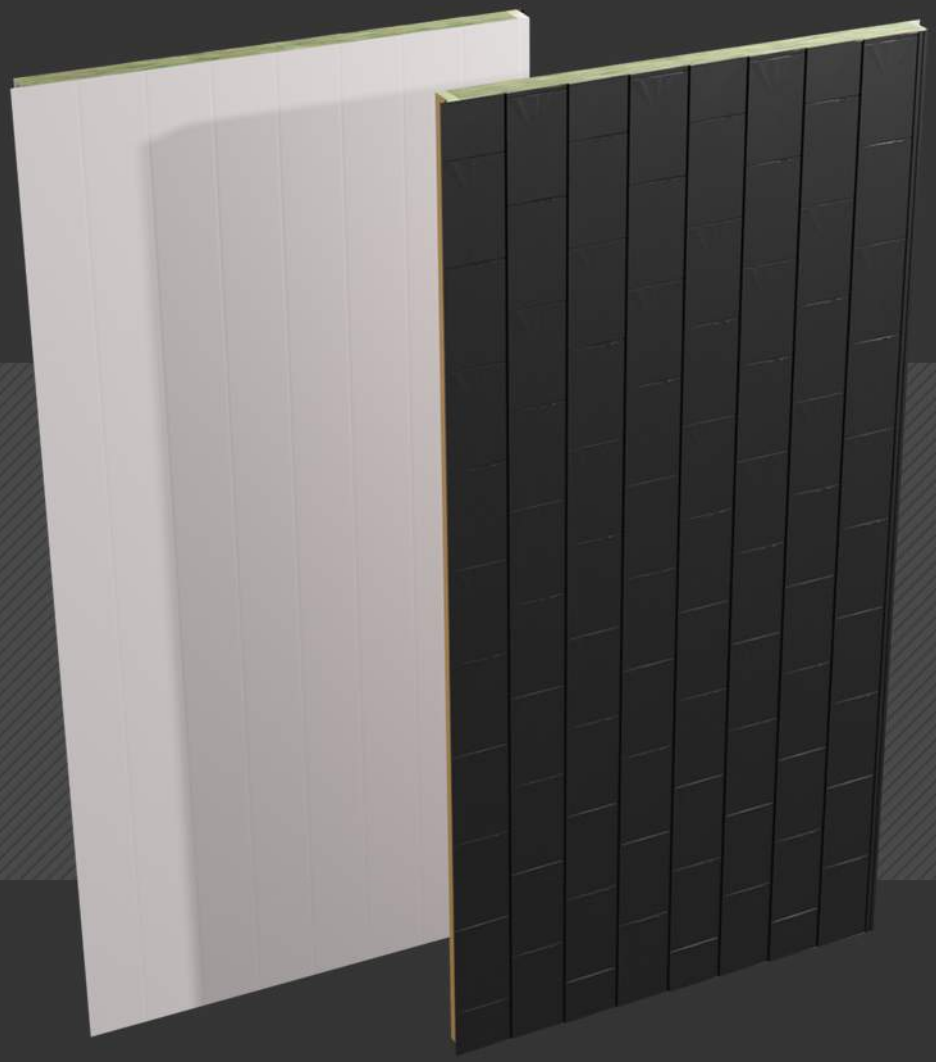

REMATERÍA

PANEL ARDESIA

3D

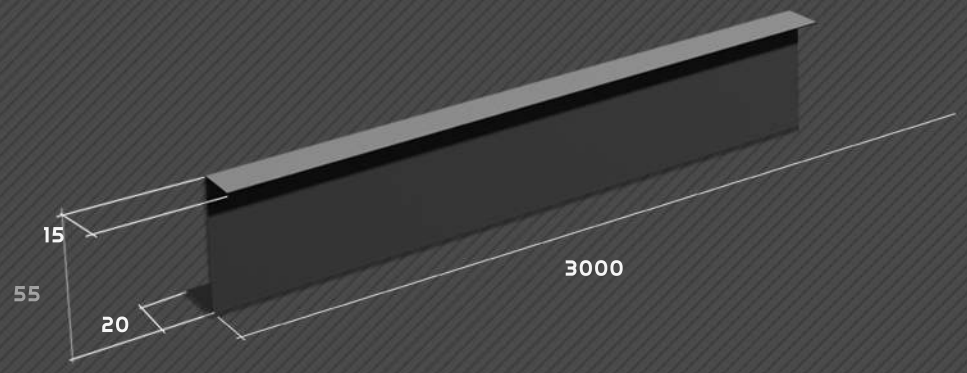

PAG

0.1 REMATERÍA PANEL ARDESIA

Frontal |

Remate en forma de Z que cubre la espuma delantera del panel.

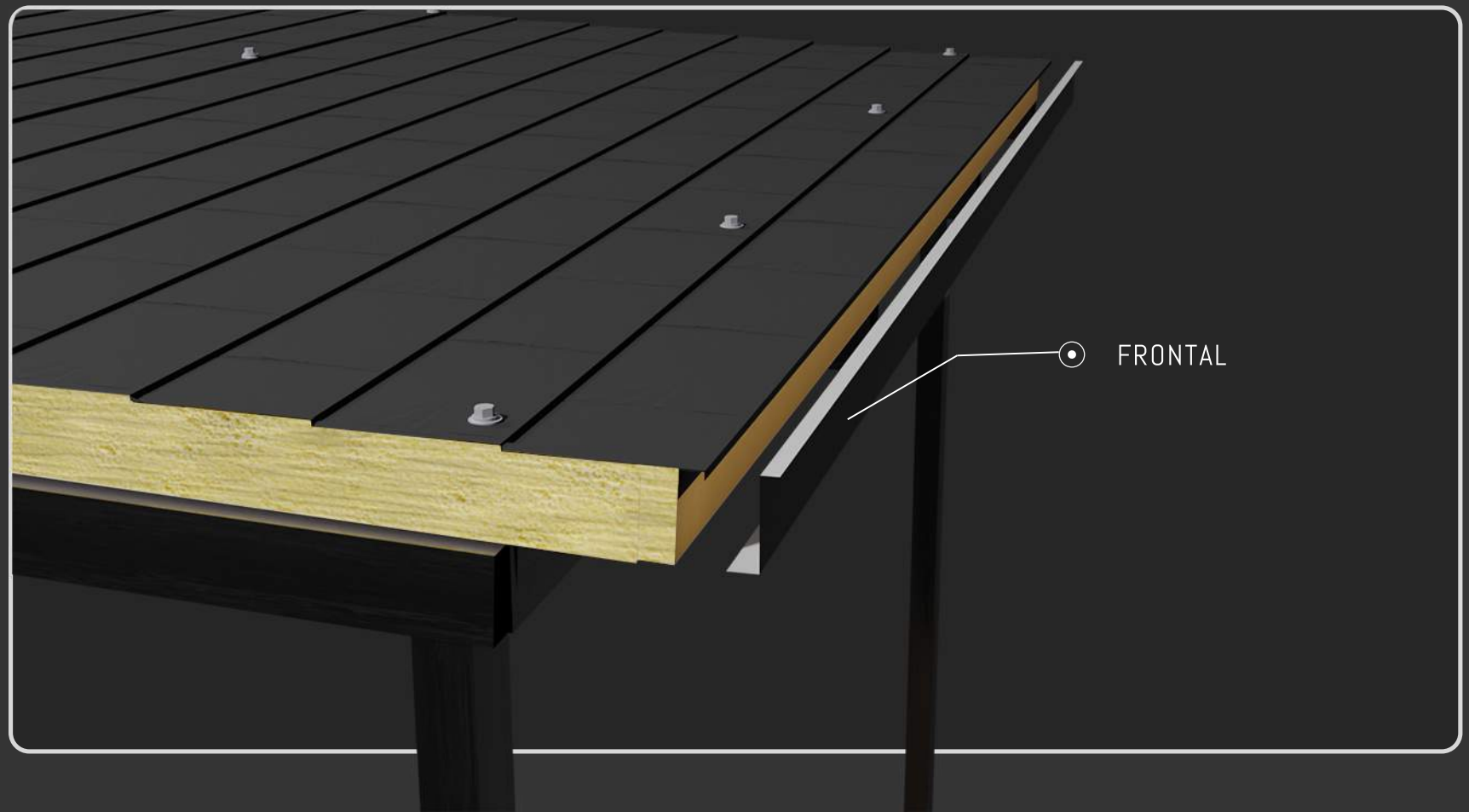

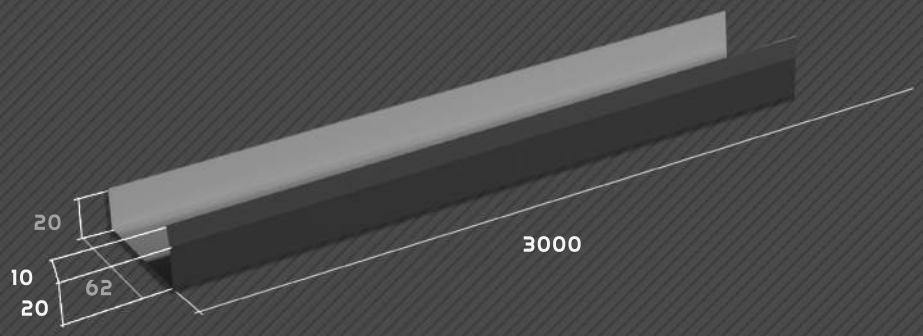

0.2 REMATERÍA PANEL ARDESIA

Lateral I

Remate en forma de U que cubre la espuma lateral del panel.

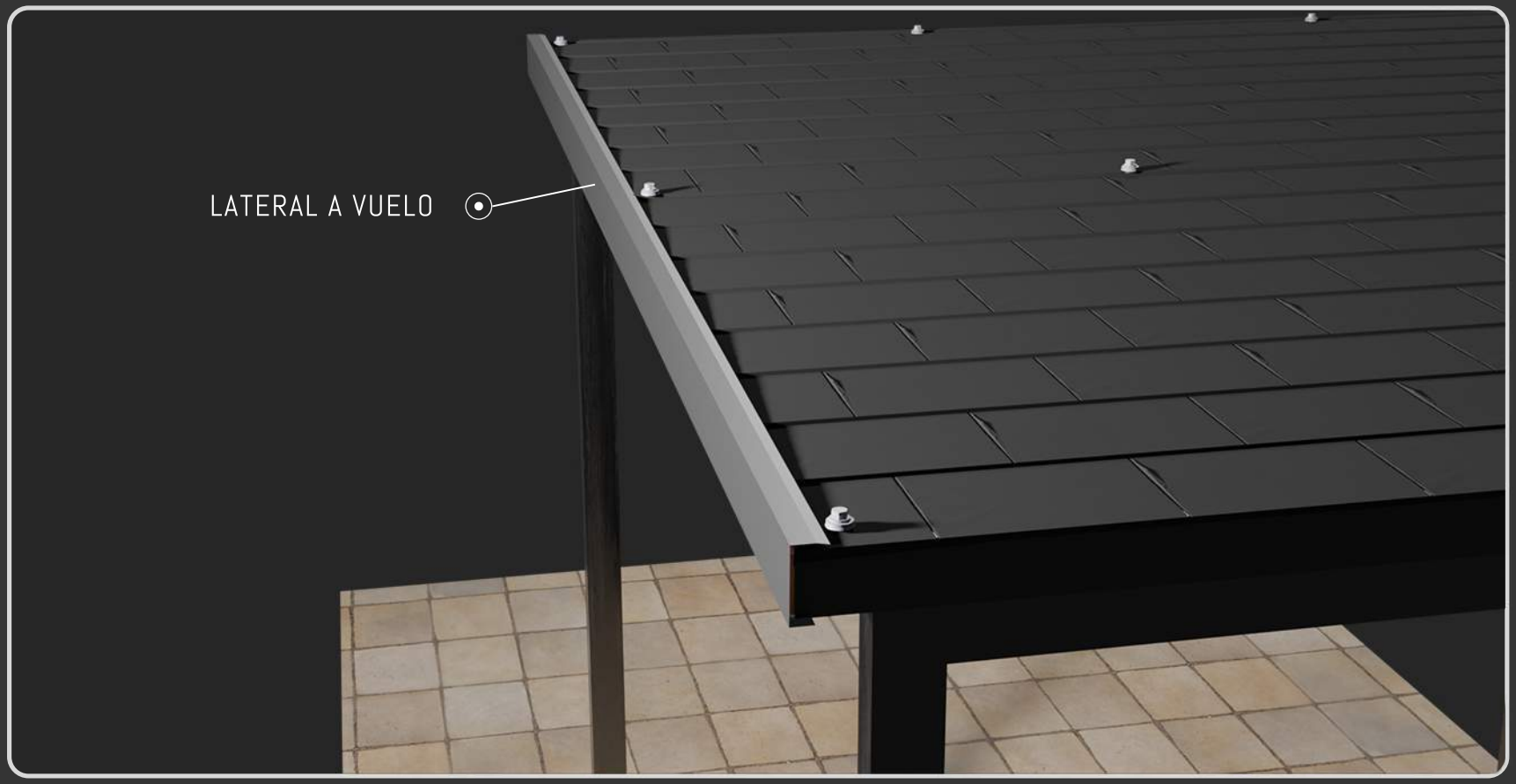

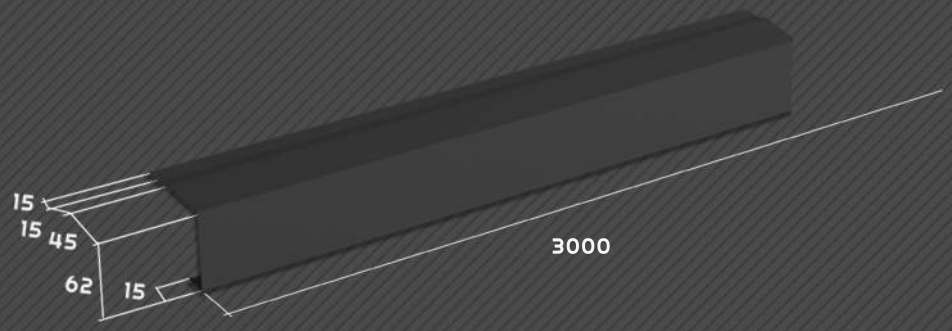

0.3 REMATERÍA PANEL ARDESIA

Trasero |

Este remate cubre la parte trasera del panel cuando éste va a vuelo.

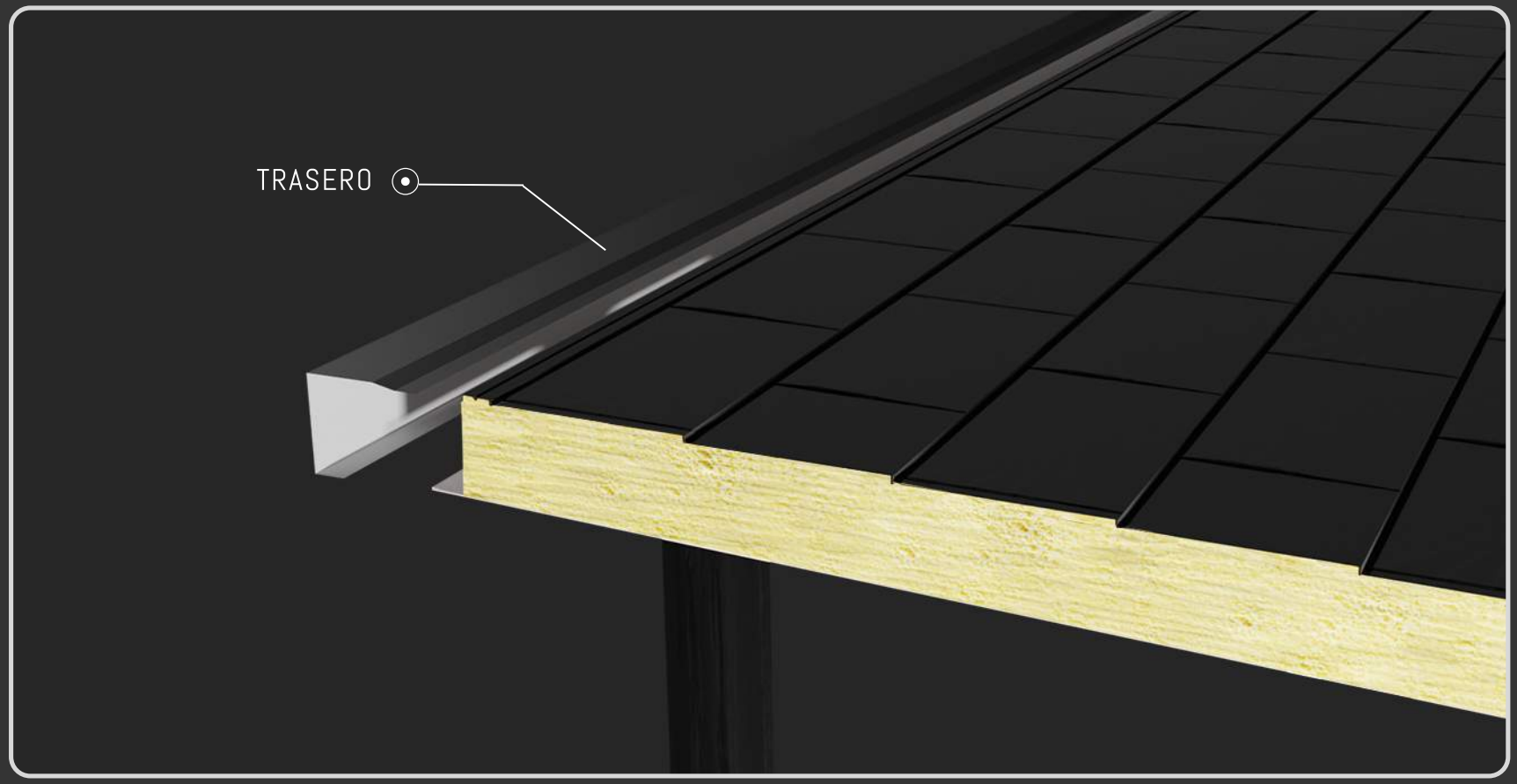

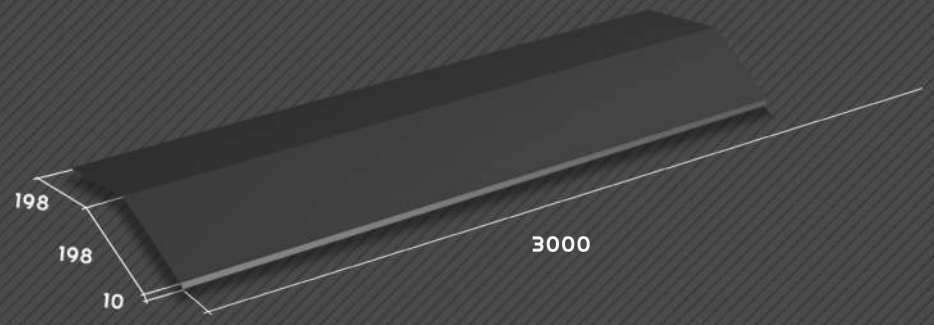

0.4 REMATERÍA PANEL ARDESIA

Cumbrera

Remate de chapa lisa con ángulo para cubrir la unión del encuentro entre dos paneles colocados a 2 aguas.

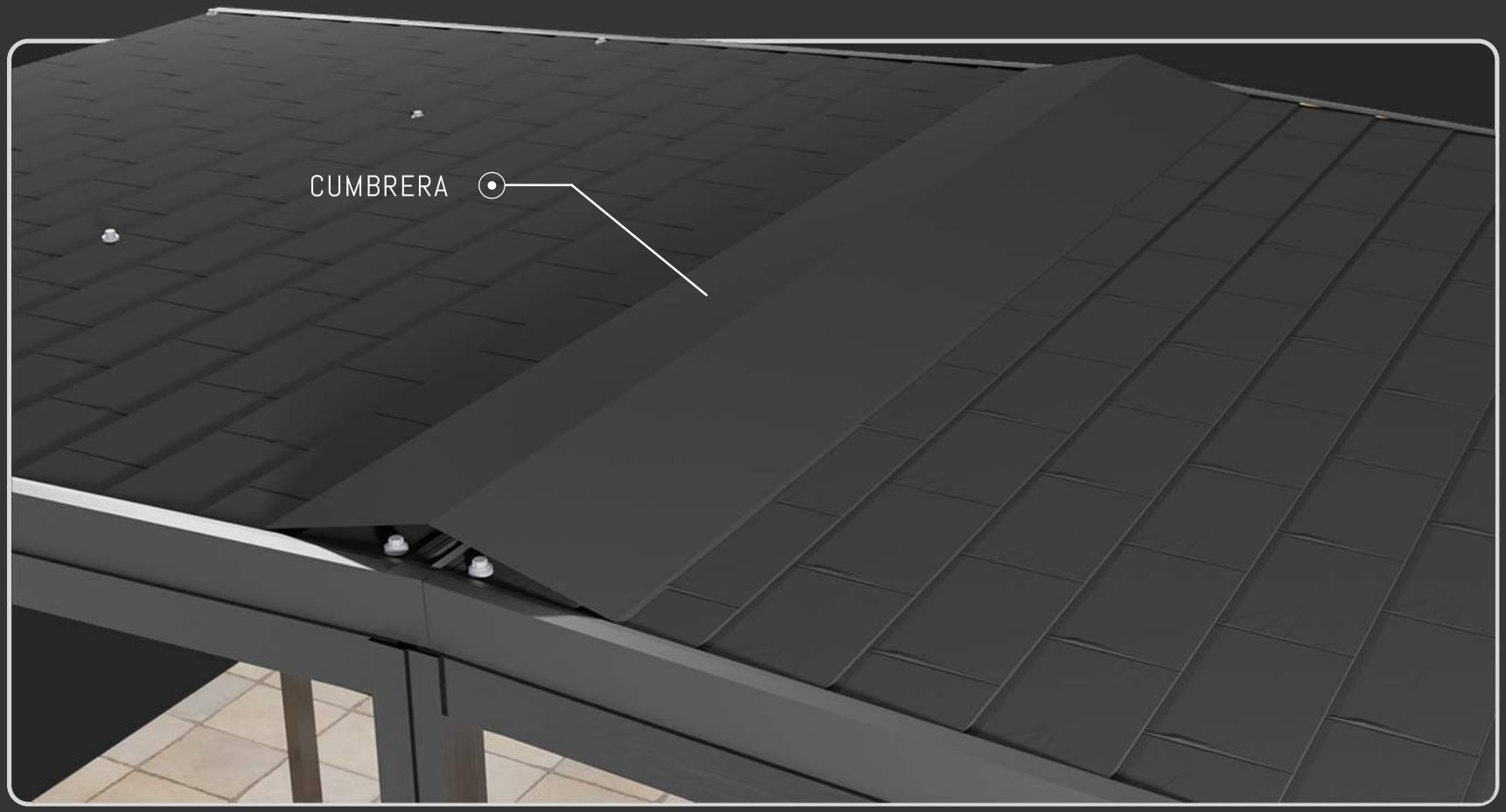

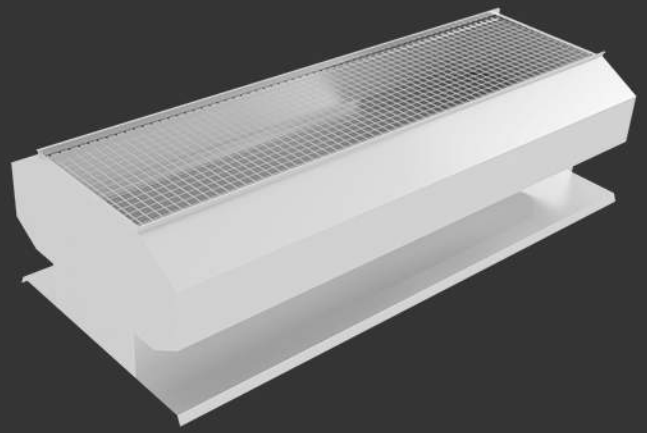

AIREADOR
LINEAL

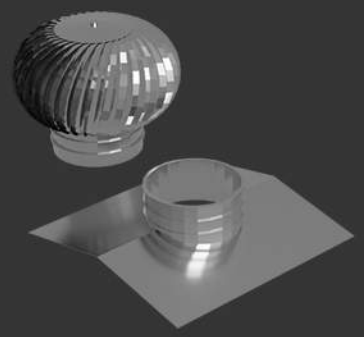

AIREADOR
EÓLICO

GRAPA
PARA PANEL POLICARBONATO

ESQUINERAS
PARA PERFIL SANITARIO

ACCESORIOS